Seramik Sağlık Gereçleri

Fenice

GÖRSEL VE TEKNİK ÇİZİM | ÖZELİKLER | KOD | RENK | FİYAT/TL

1164 Fenice Çanak Lavabo 54 cm

* 1164-xxx-0125 Armatür deliksiz, su taşma deliksiz
* 1164-xxx-0126 Tek armatür delikli, su taşma deliksiz
* Sadece tezgah üstü kullanıma uygundur
* Basmalı süzgeç ve uyumlu renk seramik kapak dahildir
* 10 YIL GARANTİLİ

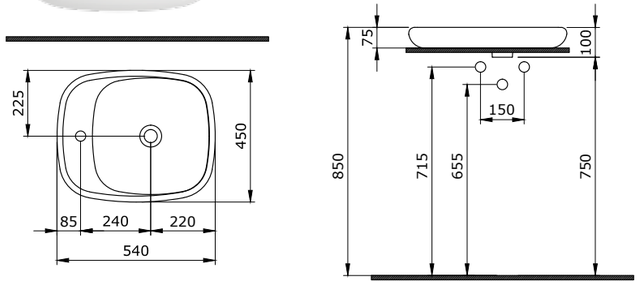

KOD	RENK	FİYAT/TL
1164-001-0126	PARLAK BEYAZ	660
1164-002-0126	MAT BEYAZ	820
1164-006-0126	MAT GRİ	820
1164-007-0126	MAT YASEMİN	820
1164-011-0126	MAT KAŞMİR	820
1164-014-0126	PARLAK BİSKÜVİ	820
1164-032-0126	MAT SOMON	820
1164-033-0126	MAT MİNT YEŞİL	820
1164-010-0126	PARLAK SAFİR MAVİ	990
1164-020-0126	MAT ANTRASİT	990
1164-021-0126	P. MANDALİNA SARISI	990
1164-025-0126	MAT KAHVE	990
1164-026-0126	MAT SARI	990
1164-027-0126	MAT YEŞİL	990
1164-029-0126	MAT BUZ MAVİSİ	990
1164-004-0126	MAT SİYAH	990
1164-005-0126	PARLAK SİYAH	990
1164-012-0126	PARLAK TURUNCU	1.160
1164-019-0126	PARLAK KIRMIZI	1.160

1165 Fenice Etajerli Lavabo 90 cm

* 1165-xxx-0125 Armatür deliksiz, su taşma deliksiz
* 1165-xxx-0126 Tek armatür delikli, su taşma deliksiz
* Basmalı süzgeç ve uyumlu renk seramik kapak dahildir
* 10 YIL GARANTİLİ

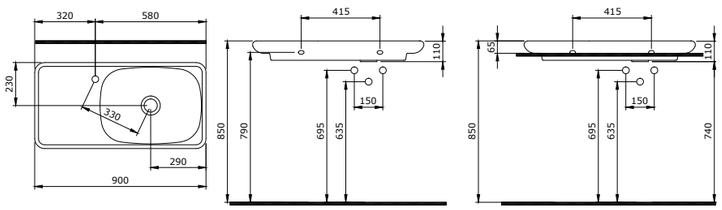

KOD	RENK	FİYAT/TL
1165-001-0126	PARLAK BEYAZ	940
1165-002-0126	MAT BEYAZ	1.170
1165-006-0126	MAT GRİ	1.170
1165-007-0126	MAT YASEMİN	1.170
1165-011-0126	MAT KAŞMİR	1.170
1165-014-0126	PARLAK BİSKÜVİ	1.170
1165-032-0126	MAT SOMON	1.170
1165-033-0126	MAT MİNT YEŞİL	1.170
1165-010-0126	PARLAK SAFİR MAVİ	1.410
1165-020-0126	MAT ANTRASİT	1.410
1165-021-0126	P. MANDALİNA SARISI	1.410
1165-025-0126	MAT KAHVE	1.410
1165-026-0126	MAT SARI	1.410
1165-027-0126	MAT YEŞİL	1.410
1165-029-0126	MAT BUZ MAVİSİ	1.410
1165-004-0126	MAT SİYAH	1.410
1165-005-0126	PARLAK SİYAH	1.410
1165-012-0126	PARLAK TURUNCU	1.650
1165-019-0126	PARLAK KIRMIZI	1.650

1166 Fenice Asma Klozet

* 1166-xxx-0128 Gizli taharet girişli
* 1166-xxx-0119 Yandan taharet girişli
* 1166-xxx-0129 Taharet borusuz
* 10 YIL GARANTİLİ

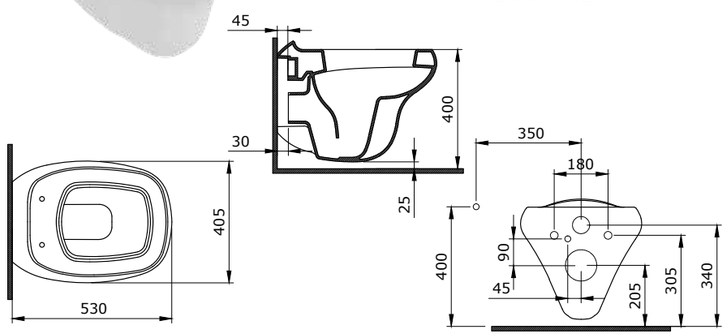

KOD	RENK	FİYAT/TL
1166-001-0128	PARLAK BEYAZ	900
1166-002-0128	MAT BEYAZ	1.120
1166-006-0128	MAT GRİ	1.120
1166-007-0128	MAT YASEMİN	1.120
1166-011-0128	MAT KAŞMİR	1.120
1166-014-0128	PARLAK BİSKÜVİ	1.120
1166-032-0128	MAT SOMON	1.120
1166-033-0128	MAT MİNT YEŞİL	1.120
1166-010-0128	PARLAK SAFİR MAVİ	1.350
1166-020-0128	MAT ANTRASİT	1.350
1166-021-0128	P. MANDALİNA SARISI	1.350
1166-025-0128	MAT KAHVE	1.350
1166-026-0128	MAT SARI	1.350
1166-027-0128	MAT YEŞİL	1.350
1166-029-0128	MAT BUZ MAVİSİ	1.350
1166-004-0128	MAT SİYAH	1.350
1166-005-0128	PARLAK SİYAH	1.350
1166-012-0128	PARLAK TURUNCU	1.570
1166-019-0128	PARLAK KIRMIZI	1.570

Tüm fiyatlar tavsiye edilen azami perakende satış fiyatlarıdır | Fiyatlara KDV dahil değildir | Key Banyo ve Mutfak Ürünleri Dış Tic. A.Ş.'nin ürünler ve teknik detaylarında değişiklik yapma hakkı saklıdır | Renkler için mutlaka canlı numune görülmelidir | Ürünler hakkında daha fazla bilgi için www.bocchi.com.tr adresini ziyaret ediniz

GÖRSEL VE TEKNİK ÇİZİM | ÖZELİKLER | KOD | RENK | FİYAT/TL

A0327 Fenice Asma Klozet Kapağı

* Duroplast Soft Close Kapak
* Kolay temizlenir "Sök-Tak özelliklidir.
* 2 YIL GARANTİLİ

KOD	RENK	FİYAT/TL
A0327-001	PARLAK BEYAZ	330
A0327-002	MAT BEYAZ	480
A0327-006	MAT GRİ	480
A0327-007	MAT YASEMİN	480
A0327-011	MAT KAŞMİR	480
A0327-014	PARLAK BİSKÜVİ	480
A0327-032	MAT SOMON	480
A0327-033	MAT MİNT YEŞİL	480
A0327-010	PARLAK SAFİR MAVİ	480
A0327-020	MAT ANTRASİT	480
A0327-021	P. MANDALİNA SARISI	480
A0327-025	MAT KAHVE	480
A0327-026	MAT SARI	480
A0327-027	MAT YEŞİL	480
A0327-029	MAT BUZ MAVİSİ	480
A0327-004	MAT SİYAH	480
A0327-005	PARLAK SİYAH	480
A0327-012	PARLAK TURUNCU	480
A0327-019	PARLAK KIRMIZI	480

1219 BOCCHI Logolu Seramik Sifon Kapağı

* Sadece uyumlu lavabolarla kullanılır.
* Uyumlu lavabolar ilgili ürünün açıklamasında belirtilmiştir.
* Lavabo renk koduna uygun şekilde sipariş edilmelidir.

1219-xxx-0120	TÜM RENKLER	30

Tüm fiyatlar tavsiye edilen azami perakende satış fiyatlarıdır | Fiyatlara KDV dahil değildir | Key Banyo ve Mutfak Ürünleri Dış Tic. A.Ş.'nin ürünler ve teknik detaylarında değişiklik yapma hakkı saklıdır | Renkler için mutlaka canlı numune görülmelidir | Ürünler hakkında daha fazla bilgi için www.bocchi.com.tr adresini ziyaret ediniz

Etna

GÖRSEL VE TEKNİK ÇİZİM | ÖZELİKLER

1112 Etna Tezgah Üstü Lavabo 58 cm

* Armatür deliksiz, su taşma deliksiz
* 1219-xxx Seramik süzgeç kapağı ayrıca sipariş edilmelidir.
* Cut-Insert uygulamalı
* 10 YIL GARANTİLİ

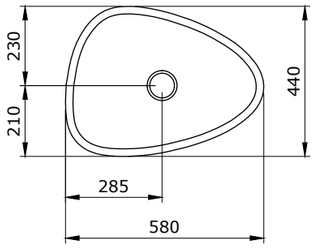

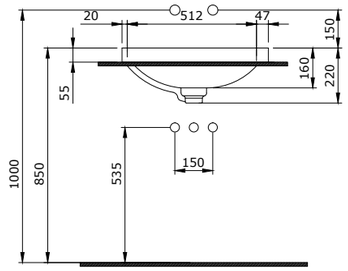

KOD	RENK	FİYAT/TL
1112-001-0125	PARLAK BEYAZ	630
1112-002-0125	MAT BEYAZ	790
1112-006-0125	MAT GRİ	790
1112-007-0125	MAT YASEMİN	790
1112-011-0125	MAT KAŞMİR	790
1112-014-0125	PARLAK BİSKÜVİ	790
1112-032-0126	MAT SOMON	790
1112-033-0126	MAT MİNT YEŞİL	790
1112-010-0125	PARLAK SAFİR MAVİ	950
1112-020-0125	MAT ANTRASİT	950
1112-021-0125	P. MANDALİNA SARISI	950
1112-025-0125	MAT KAHVE	950
1112-026-0125	MAT SARI	950
1112-027-0125	MAT YEŞİL	950
1112-029-0125	MAT BUZ MAVİSİ	950
1112-004-0125	MAT SİYAH	950
1112-005-0125	PARLAK SİYAH	950
1112-012-0125	PARLAK TURUNCU	1.110
1112-019-0125	PARLAK KIRMIZI	1.110

1114 Etna Çanak Lavabo 58 cm

* Armatür deliksiz, su taşma deliksiz
* Sadece tezgah üstü kullanıma uygundur
* 1219-xxx Seramik süzgeç kapağı ayrıca sipariş edilmelidir.
* 10 YIL GARANTİLİ

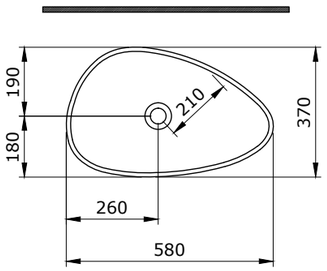

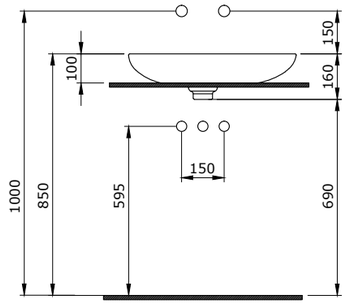

KOD	RENK	FİYAT/TL
1114-001-0125	PARLAK BEYAZ	630
1114-002-0125	MAT BEYAZ	790
1114-006-0125	MAT GRİ	790
1114-007-0125	MAT YASEMİN	790
1114-011-0125	MAT KAŞMİR	790
1114-014-0125	PARLAK BİSKÜVİ	790
1114-032-0125	MAT SOMON	790
1114-033-0125	MAT MİNT YEŞİL	790
1114-010-0125	PARLAK SAFİR MAVİ	950
1114-020-0125	MAT ANTRASİT	950
1114-021-0125	P. MANDALİNA SARISI	950
1114-025-0125	MAT KAHVE	950
1114-026-0125	MAT SARI	950
1114-027-0125	MAT YEŞİL	950
1114-029-0125	MAT BUZ MAVİSİ	950
1114-004-0125	MAT SİYAH	950
1114-005-0125	PARLAK SİYAH	950
1114-012-0125	PARLAK TURUNCU	1.110
1114-019-0125	PARLAK KIRMIZI	1.110
1114-401-0125	PARLAK GÜMÜŞ	2.050
1114-402-0125	PARLAK ALTIN	2.050
1114-403-0125	MAT ALTIN	2.050

1162 Etna Tezgah Üstü Monoblok Lavabo

* Armatür deliksiz, su taşma deliksiz
* Alçak tezgah üzeri kullanıma uygundur
* Basmalı süzgeç, seramik sifon kapağı ve plastik körüklü hortum dahildir
* 10 YIL GARANTİLİ

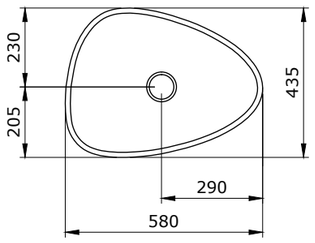

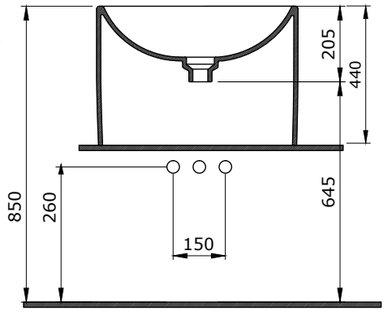

KOD	RENK	FİYAT/TL
1162-001-0125	PARLAK BEYAZ	1.860
1162-002-0125	MAT BEYAZ	2.330
1162-006-0125	MAT GRİ	2.330
1162-007-0125	MAT YASEMİN	2.330
1162-011-0125	MAT KAŞMİR	2.330
1162-014-0125	PARLAK BİSKÜVİ	2.330
1162-032-0125	MAT SOMON	2.330
1162-033-0125	MAT MİNT YEŞİL	2.330
1162-010-0125	PARLAK SAFİR MAVİ	2.790
1162-020-0125	MAT ANTRASİT	2.790
1162-021-0125	P. MANDALİNA SARISI	2.790
1162-025-0125	MAT KAHVE	2.790
1162-026-0125	MAT SARI	2.790
1162-027-0125	MAT YEŞİL	2.790
1162-029-0125	MAT BUZ MAVİSİ	2.790
1162-004-0125	MAT SİYAH	2.790
1162-005-0125	PARLAK SİYAH	2.790
1162-012-0125	PARLAK TURUNCU	3.260
1162-019-0125	PARLAK KIRMIZI	3.260

Tüm fiyatlar tavsiye edilen azami perakende satış fiyatlarıdır | Fiyatlara KDV dahil değildir | Key Banyo ve Mutfak Ürünleri Dış Tic. A.Ş.'nin ürünler ve teknik detaylarında değişiklik yapma hakkı saklıdır | Renkler için mutlaka canlı numune görülmelidir | Ürünler hakkında daha fazla bilgi için www.bocchi.com.tr adresini ziyaret ediniz

GÖRSEL VE TEKNİK ÇİZİM | ÖZELİKLER

1343 Etna Batarya Banklı Lavabo Yeni

* Su taşma deliksiz
* Alçak tezgah üzeri kullanıma uygundur
* Basmalı süzgeç, seramik sifon kapağı ve plastik körüklü hortum dahildir.
* 10 YIL GARANTİLİ

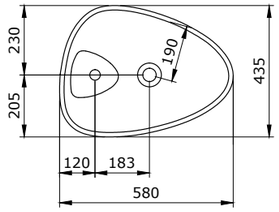

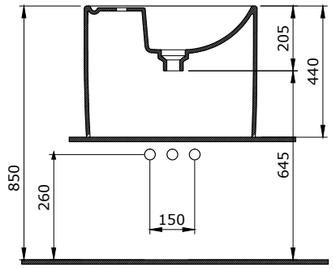

KOD	RENK	FİYAT/TL
1343-001-0126	PARLAK BEYAZ	1.860
1343-002-0126	MAT BEYAZ	2.330
1343-006-0126	MAT GRİ	2.330
1343-007-0126	MAT YASEMİN	2.330
1343-011-0126	MAT KAŞMİR	2.330
1343-014-0126	PARLAK BİSKÜVİ	2.330
1343-032-0126	MAT SOMON	2.330
1343-033-0126	MAT MİNT YEŞİL	2.330
1343-010-0126	PARLAK SAFİR MAVİ	2.790
1343-020-0126	MAT ANTRASİT	2.790
1343-021-0126	P. MANDALİNA SARISI	2.790
1343-025-0126	MAT KAHVE	2.790
1343-026-0126	MAT SARI	2.790
1343-027-0126	MAT YEŞİL	2.790
1343-029-0126	MAT BUZ MAVİSİ	2.790
1343-004-0126	MAT SİYAH	2.790
1343-005-0126	PARLAK SİYAH	2.790
1343-012-0126	PARLAK TURUNCU	3.260
1343-019-0126	PARLAK KIRMIZI	3.260

1075 Etna Monoblok Lavabo

* Su taşma deliksiz.
* Basmalı süzgeç, seramik sifon kapağı ve plastik körüklü hortum dahildir.
* Tüm 1014 0091, 1015 0091, 1015 0092 ankastre ve yerden lavabo bataryaları ile uyumludur.
* 10 YIL GARANTİLİ

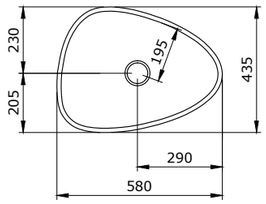

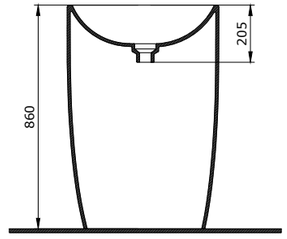

KOD	RENK	FİYAT/TL
1075-001-0125	PARLAK BEYAZ	3.730
1075-002-0125	MAT BEYAZ	4.660
1075-006-0125	MAT GRİ	4.660
1075-007-0125	MAT YASEMİN	4.660
1075-011-0125	MAT KAŞMİR	4.660
1075-014-0125	PARLAK BİSKÜVİ	4.660
1075-032-0125	MAT SOMON	4.660
1075-033-0125	MAT MİNT YEŞİL	4.660
1075-010-0125	PARLAK SAFİR MAVİ	5.590
1075-020-0125	MAT ANTRASİT	5.590
1075-021-0125	P. MANDALİNA SARISI	5.590
1075-025-0125	MAT KAHVE	5.590
1075-026-0125	MAT SARI	5.590
1075-027-0125	MAT YEŞİL	5.590
1075-029-0125	MAT BUZ MAVİSİ	5.590
1075-004-0125	MAT SİYAH	5.590
1075-005-0125	PARLAK SİYAH	5.590
1075-012-0125	PARLAK TURUNCU	6.520
1075-019-0125	PARLAK KIRMIZI	6.520

1337 Etna Batarya Banklı Lavabo Yeni

* Armatür deliksiz, su taşma deliksiz
* Sadece yerden kullanım için uygundur
* Basmalı süzgeç, seramik sifon kapağı ve plastik körüklü hortum dahildir.
* 10 YIL GARANTİLİ

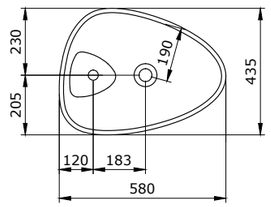

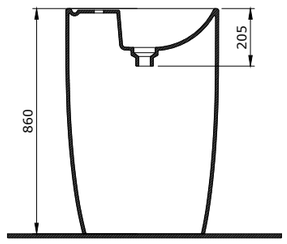

KOD	RENK	FİYAT/TL
1337-001-0126	PARLAK BEYAZ	3.730
1337-002-0126	MAT BEYAZ	4.660
1337-006-0126	MAT GRİ	4.660
1337-007-0126	MAT YASEMİN	4.660
1337-011-0126	MAT KAŞMİR	4.660
1337-014-0126	PARLAK BİSKÜVİ	4.660
1337-032-0126	MAT SOMON	4.660
1337-033-0126	MAT MİNT YEŞİL	4.660
1337-010-0126	PARLAK SAFİR MAVİ	5.590
1337-020-0126	MAT ANTRASİT	5.590
1337-021-0126	P. MANDALİNA SARISI	5.590
1337-025-0126	MAT KAHVE	5.590
1337-026-0126	MAT SARI	5.590
1337-027-0126	MAT YEŞİL	5.590
1337-029-0126	MAT BUZ MAVİSİ	5.590
1337-004-0126	MAT SİYAH	5.590
1337-005-0126	PARLAK SİYAH	5.590
1337-012-0126	PARLAK TURUNCU	6.520
1337-019-0126	PARLAK KIRMIZI	6.520

Tüm fiyatlar tavsiye edilen azami perakende satış fiyatlarıdır | Fiyatlara KDV dahil değildir | Key Banyo ve Mutfak Ürünleri Dış Tic. A.Ş.'nin ürünler ve teknik detaylarında değişiklik yapma hakkı saklıdır | Renkler için mutlaka canlı numune görülmelidir | Ürünler hakkında daha fazla bilgi için www.bocchi.com.tr adresini ziyaret ediniz

GÖRSEL VE TEKNİK ÇİZİM | ÖZELİKLER | KOD | RENK | FİYAT/TL

1115 Etna Etajerli Lavabo 90 cm

* 1115-xxx-0125 Armatür deliksiz
* 1115-xxx-0126 Tek armatür delikli
* Su taşma deliksiz
* 10 YIL GARANTİLİ

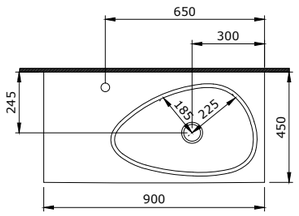

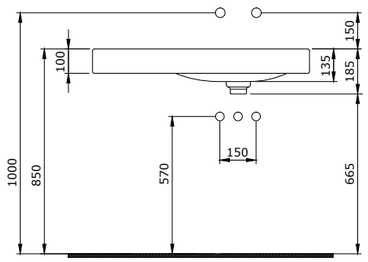

KOD	RENK	FİYAT/TL
1115-001-0125	PARLAK BEYAZ	940
1115-002-0125	MAT BEYAZ	1.170
1115-006-0125	MAT GRİ	1.170
1115-007-0125	MAT YASEMİN	1.170
1115-011-0125	MAT KAŞMİR	1.170
1115-014-0125	PARLAK BİSKÜVİ	1.170
1115-032-0125	MAT SOMON	1.170
1115-033-0125	MAT MİNT YEŞİL	1.170
1115-010-0125	PARLAK SAFİR MAVİ	1.400
1115-020-0125	MAT ANTRASİT	1.400
1115-021-0125	P. MANDALİNA SARISI	1.400
1115-025-0125	MAT KAHVE	1.400
1115-026-0125	MAT SARI	1.400
1115-027-0125	MAT YEŞİL	1.400
1115-029-0125	MAT BUZ MAVİSİ	1.400
1115-004-0125	MAT SİYAH	1.400
1115-005-0125	PARLAK SİYAH	1.400
1115-012-0125	PARLAK TURUNCU	1.640
1115-019-0125	PARLAK KIRMIZI	1.640

1116 Etna Asma Klozet

* 1116-xxx-0128 Gizli taharet girişli
* 1116-xxx-0119 Yandan taharet girişli
* 1116-xxx-0129 Taharet borusuz
* 10 YIL GARANTİLİ

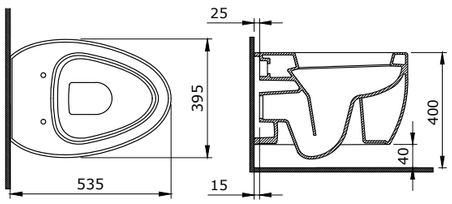

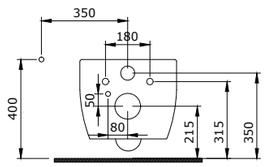

KOD	RENK	FİYAT/TL
1116-001-0128	PARLAK BEYAZ	810
1116-002-0128	MAT BEYAZ	1.010
1116-006-0128	MAT GRİ	1.010
1116-007-0128	MAT YASEMİN	1.010
1116-011-0128	MAT KAŞMİR	1.010
1116-014-0128	PARLAK BİSKÜVİ	1.010
1116-032-0128	MAT SOMON	1.010
1116-033-0128	MAT MİNT YEŞİL	1.010
1116-010-0128	PARLAK SAFİR MAVİ	1.210
1116-020-0128	MAT ANTRASİT	1.210
1116-021-0128	P. MANDALİNA SARISI	1.210
1116-025-0128	MAT KAHVE	1.210
1116-026-0128	MAT SARI	1.210
1116-027-0128	MAT YEŞİL	1.210
1116-029-0128	MAT BUZ MAVİSİ	1.210
1116-004-0128	MAT SİYAH	1.210
1116-005-0128	PARLAK SİYAH	1.210
1116-012-0128	PARLAK TURUNCU	1.420
1116-019-0128	PARLAK KIRMIZI	1.420

1117 Etna Asma Bide

* Tek armatür delikli
* 10 YIL GARANTİLİ

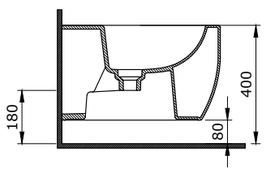

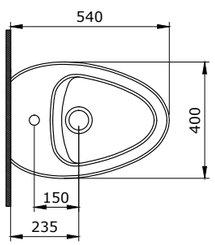

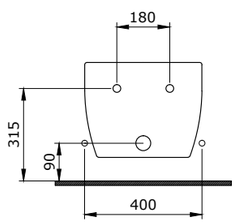

KOD	RENK	FİYAT/TL
1117-001-0120	PARLAK BEYAZ	790
1117-002-0120	MAT BEYAZ	980
1117-006-0120	MAT GRİ	980
1117-007-0120	MAT YASEMİN	980
1117-011-0120	MAT KAŞMİR	980
1117-014-0120	PARLAK BİSKÜVİ	980
1117-032-0120	MAT SOMON	980
1117-033-0120	MAT MİNT YEŞİL	980
1117-010-0120	PARLAK SAFİR MAVİ	1.180
1117-020-0120	MAT ANTRASİT	1.180
1117-021-0120	P. MANDALİNA SARISI	1.180
1117-025-0120	MAT KAHVE	1.180
1117-026-0120	MAT SARI	1.180
1117-027-0120	MAT YEŞİL	1.180
1117-029-0120	MAT BUZ MAVİSİ	1.180
1117-004-0120	MAT SİYAH	1.180
1117-005-0120	PARLAK SİYAH	1.180
1117-012-0120	PARLAK TURUNCU	1.370
1117-019-0120	PARLAK KIRMIZI	1.370

Tüm fiyatlar tavsiye edilen azami perakende satış fiyatlarıdır | Fiyatlara KDV dahil değildir | Key Banyo ve Mutfak Ürünleri Dış Tic. A.Ş.'nin ürünler ve teknik detaylarında değişiklik yapma hakkı saklıdır | Renkler için mutlaka canlı numune görülmelidir | Ürünler hakkında daha fazla bilgi için www.bocchi.com.tr adresini ziyaret ediniz

GÖRSEL VE TEKNİK ÇİZİM | ÖZELİKLER | KOD | RENK | FİYAT/TL

A0325 Etna Klozet Kapağı

* Duroplast Soft Close Kapak
* Kolay temizlenir "Sök-Tak özelliklidir.
* 2 YIL GARANTİLİ

KOD	RENK	FİYAT/TL
A0325-001	PARLAK BEYAZ	330
A0325-002	MAT BEYAZ	480
A0325-006	MAT GRİ	480
A0325-007	MAT YASEMİN	480
A0325-011	MAT KAŞMİR	480
A0325-014	PARLAK BİSKÜVİ	480
A0325-032	MAT SOMON	480
A0325-033	MAT MİNT YEŞİL	480
A0325-010	PARLAK SAFİR MAVİ	480
A0325-020	MAT ANTRASİT	480
A0325-021	P. MANDALİNA SARISI	480
A0325-025	MAT KAHVE	480
A0325-026	MAT SARI	480
A0325-027	MAT YEŞİL	480
A0325-029	MAT BUZ MAVİSİ	480
A0325-004	MAT SİYAH	480
A0325-005	PARLAK SİYAH	480
A0325-012	PARLAK TURUNCU	480
A0325-019	PARLAK KIRMIZI	480

Tüm fiyatlar tavsiye edilen azami perakende satış fiyatlarıdır | Fiyatlara KDV dahil değildir | Key Banyo ve Mutfak Ürünleri Dış Tic. A.Ş.'nin ürünler ve teknik detaylarında değişiklik yapma hakkı saklıdır | Renkler için mutlaka canlı numune görülmelidir | Ürünler hakkında daha fazla bilgi için www.bocchi.com.tr adresini ziyaret ediniz

Classico

GÖRSEL VE TEKNİK ÇİZİM | ÖZELİKLER | KOD | RENK | FİYAT/TL

1127 Lavita Lavabo 60 cm

* 1127-xxx-0126 Tek armatür delikli
* 1127-xxx-0127 Üç armatür delikli
* 1128 kolon ayak ile birlikte kullanılır
* Su taşma delikli
* 10 YIL GARANTİLİ

KOD	RENK	FİYAT/TL
1127-061-0126	PARLAK BEYAZ	790
1127-002-0126	MAT BEYAZ	980
1127-014-0126	PARLAK BİSKÜVİ	980
1127-004-0126	MAT SİYAH	1.180
1127-005-0126	PARLAK SİYAH	1.180

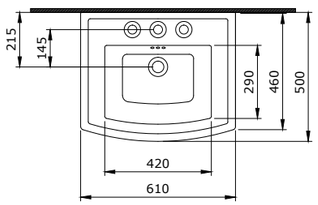

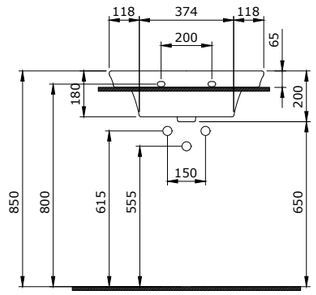

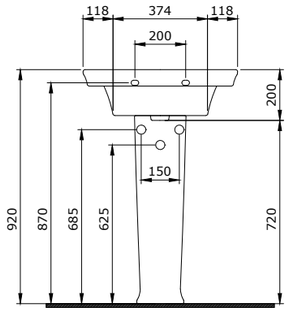

1128 Lavita Kolon Ayak

* 1127 lavabo ile birlikte kullanılır
* 10 YIL GARANTİLİ

KOD	RENK	FİYAT/TL
1128-001-0320	PARLAK BEYAZ	350
1128-002-0320	MAT BEYAZ	440
1128-014-0320	PARLAK BİSKÜVİ	440
1128-004-0320	MAT SİYAH	530
1128-005-0320	PARLAK SİYAH	530

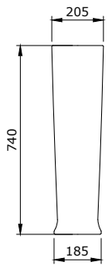

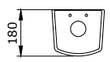

1168 Lavita Lavabo 100 cm

* 1068-xxx-0126 Tek armatür delikli
* 1068-xxx-0127 Üç armatür delikli
* 1128 kolon ayak ile birlikte kullanılır
* İki veya dört adet ayak ile kullanılır
* Su taşma delikli
* 10 YIL GARANTİLİ

KOD	RENK	FİYAT/TL
1168-001-0126	PARLAK BEYAZ	1.640
1168-002-0126	MAT BEYAZ	2.040
1168-014-0126	PARLAK BİSKÜVİ	2.040
1168-004-0126	MAT SİYAH	2.450
1168-005-0126	PARLAK SİYAH	2.450

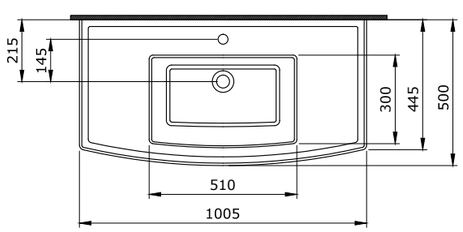

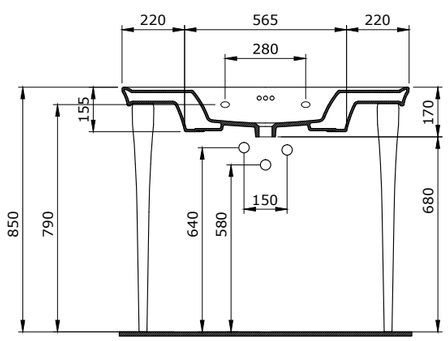

Tüm fiyatlar tavsiye edilen azami perakende satış fiyatlarıdır | Fiyatlara KDV dahil değildir | Key Banyo ve Mutfak Ürünleri Dış Tic. A.Ş.'nin ürünler ve teknik detaylarında değişiklik yapma hakkı saklıdır | Renkler için mutlaka canlı numune görülmelidir | Ürünler hakkında daha fazla bilgi için www.bocchi.com.tr adresini ziyaret ediniz

GÖRSEL VE TEKNİK ÇİZİM | ÖZELİKLER | KOD | RENK | FİYAT/TL

1169 Lavita Konsol Ayak

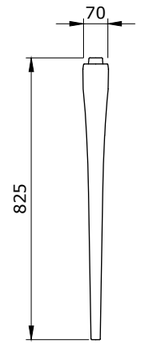

* 1168 lababo ile kullanılır
* Liste fiyatı bir adet ayak içindir
* 10 YIL GARANTİLİ

KOD	RENK	FİYAT/TL
1169-001-0320	PARLAK BEYAZ	305
1169-002-0320	MAT BEYAZ	380
1169-014-0320	PARLAK BİSKÜVİ	380
1169-004-0320	MAT SİYAH	455
1169-005-0320	PARLAK SİYAH	455
1169-401-0320	PARLAK GÜMÜŞ	970
1169-402-0320	PARLAK ALTIN	970
1169-403-0320	MAT ALTIN	970

1177 Lavita Asma Klozet

* 1177-xxx-0128 Gizli taharet girişli
* 1177-xxx-0119 Yandan taharet girişli
* 1177-xxx-0129 Taharet borusuz
* 10 YIL GARANTİLİ

KOD	RENK	FİYAT/TL
1177-001-0128	PARLAK BEYAZ	890
1177-002-0128	MAT BEYAZ	1.120
1177-014-0128	PARLAK BİSKÜVİ	1.120
1177-004-0128	MAT SİYAH	1.340
1177-005-0128	PARLAK SİYAH	1.340

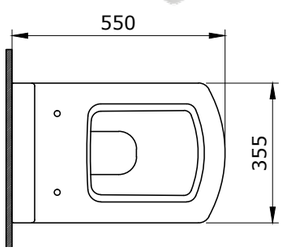

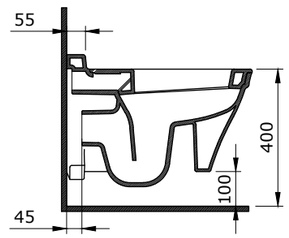

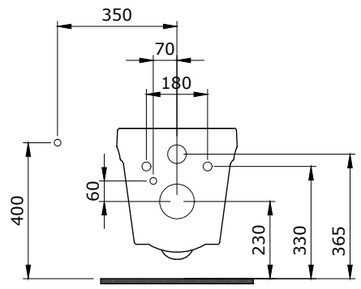

A0331

Yeni

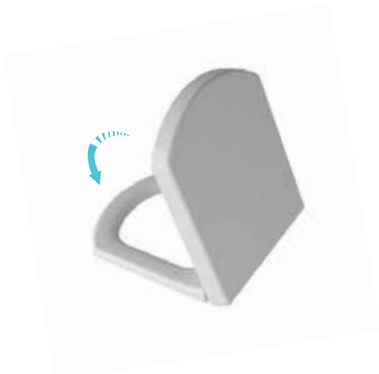

* Duroplast Soft Close Kapak
* Kolay temizlenir "Sök-Tak özelliklidir.
* 2 YIL GARANTİLİ

A0331-001	PARLAK BEYAZ	320
A0331-002	MAT BEYAZ	460
A0331-014	PARLAK BİSKÜVİ	460
A0331-004	MAT SİYAH	460
A0331-005	PARLAK SİYAH	460

*Mayıs 2017 de sipariş alınacaktır

Tüm fiyatlar tavsiye edilen azami perakende satış fiyatlarıdır | Fiyatlara KDV dahil değildir | Key Banyo ve Mutfak Ürünleri Dış Tic. A.Ş.'nin ürünler ve teknik detaylarında değişiklik yapma hakkı saklıdır | Renkler için mutlaka canlı numune görülmelidir | Ürünler hakkında daha fazla bilgi için www.bocchi.com.tr adresini ziyaret ediniz

GÖRSEL VE TEKNİK ÇİZİM | ÖZELİKLER | KOD | RENK | FİYAT/TL

A0326 Lavita Ahşap Klozet Kapağı

* Yavaş kapanır (soft-close) özellikli değildir
* Paslanmaz metal menteşeli
* 2 YIL GARANTİLİ

KOD	RENK	FİYAT/TL
A0326-109	BEYAZ MEŞE	640
A0326-111	SİYAH MEŞE	640
A0326-112	CEVİZ	640
A0326-114	VENGE	640

* Üretimden kaldırılacaktır, sipariş öncesi stok sorgusu yapılmalıdır.

A0329 Lavita Klozet Kapağı

* Yavas kapanır (soft-close)
* Paslanmaz metal menteseli
* 2 YIL GARANTİLİ

KOD	RENK	FİYAT/TL
A0329-001	PARLAK BEYAZ	400

Tüm fiyatlar tavsiye edilen azami perakende satış fiyatlarıdır | Fiyatlara KDV dahil değildir | Key Banyo ve Mutfak Ürünleri Dış Tic. A.Ş.'nin ürünler ve teknik detaylarında değişiklik yapma hakkı saklıdır | Renkler için mutlaka canlı numune görülmelidir | Ürünler hakkında daha fazla bilgi için www.bocchi.com.tr adresini ziyaret ediniz

GÖRSEL VE TEKNİK ÇİZİM | ÖZELİKLER | KOD | RENK | FİYAT/TL

1046 Verona Batarya Banklı Çanak Lavabo 50 cm

* Su taşma delikli
* Sadece tezgah üstü kullanıma uygundur
* 10 YIL GARANTİLİ

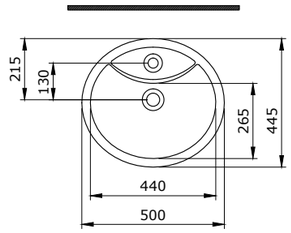

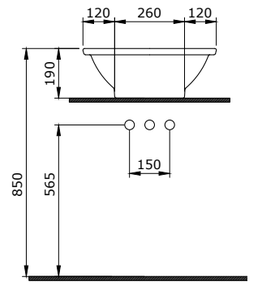

KOD	RENK	FİYAT/TL
1046-001-0126	PARLAK BEYAZ	700
1046-002-0126	MAT BEYAZ	870
1046-014-0126	PARLAK BİSKÜVİ	870
1046-004-0126	MAT SİYAH	1.020
1046-005-0126	PARLAK SİYAH	1.020

1046 Verona Batarya Banklı Tezgah Üstü Lavabo 50 cm

* Su taşma delikli
* Cut-Insert uygulamalı
* 10 YIL GARANTİLİ

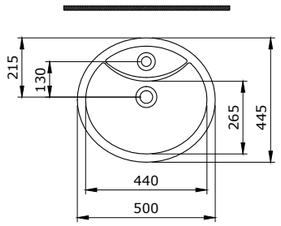

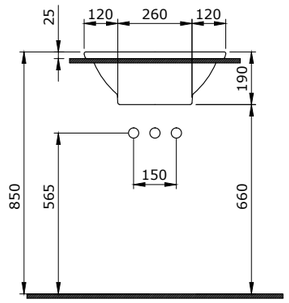

KOD	RENK	FİYAT/TL
1046-001-0135	PARLAK BEYAZ	700
1046-002-0135	MAT BEYAZ	870
1046-014-0135	PARLAK BİSKÜVİ	870
1046-004-0135	MAT SİYAH	1.020
1046-005-0135	PARLAK SİYAH	1.020

1046 Verona Batarya Banklı Tezgah Altı Lavabo 50 cm

* Su taşma delikli
* 10 YIL GARANTİLİ

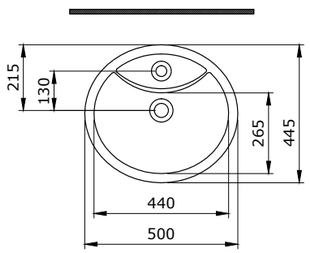

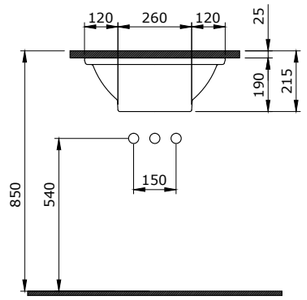

KOD	RENK	FİYAT/TL
1046-001-0136	PARLAK BEYAZ	700
1046-002-0136	MAT BEYAZ	870
1046-014-0136	PARLAK BİSKÜVİ	870
1046-004-0136	MAT SİYAH	1.020
1046-005-0136	PARLAK SİYAH	1.020

Tüm fiyatlar tavsiye edilen azami perakende satış fiyatlarıdır | Fiyatlara KDV dahil değildir | Key Banyo ve Mutfak Ürünleri Dış Tic. A.Ş.'nin ürünler ve teknik detaylarında değişiklik yapma hakkı saklıdır | Renkler için mutlaka canlı numune görülmelidir | Ürünler hakkında daha fazla bilgi için www.bocchi.com.tr adresini ziyaret ediniz

GÖRSEL VE TEKNİK ÇİZİM | ÖZELİKLER | KOD | RENK | FİYAT/TL

1041 Verona Lavabo 61 cm

* 1041-xxx-0126 Tek armatür delikli
* 1041-xxx-0127 Üç armatür delikli
* Tezgah üstü kullanıma uygundur
* 1042 kolon ayak ile uyumlu
* 10 YIL GARANTİLİ

KOD	RENK	FİYAT/TL
1041-061-0126	PARLAK BEYAZ	790
1041-002-0126	MAT BEYAZ	980
1041-014-0126	PARLAK BİSKÜVİ	980
1041-004-0126	MAT SİYAH	1.180
1041-005-0126	PARLAK SİYAH	1.180

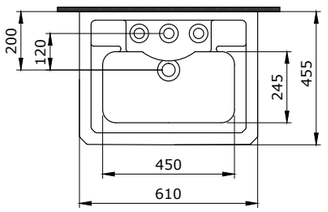

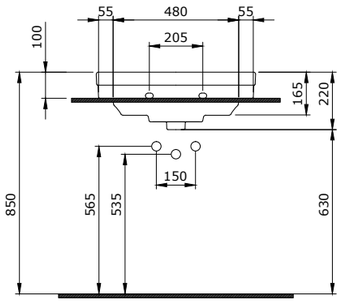

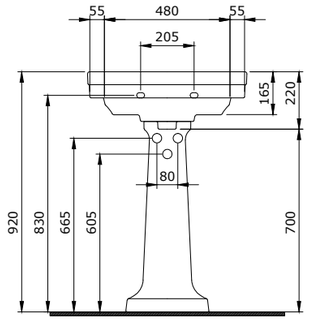

1040 Verona Lavabo 71 cm

* 1040-xxx-0126 Tek armatür delikli
* 1040-xxx-0127 Üç armatür delikli
* Tezgah üstü kullanıma uygundur
* 1042 kolon ayak ile uyumlu
* 10 YIL GARANTİLİ

KOD	RENK	FİYAT/TL
1040-061-0126	PARLAK BEYAZ	870
1040-002-0126	MAT BEYAZ	1.090
1040-014-0126	PARLAK BİSKÜVİ	1.090
1040-004-0126	MAT SİYAH	1.300
1040-005-0126	PARLAK SİYAH	1.300

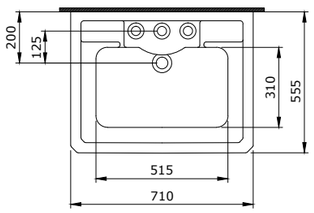

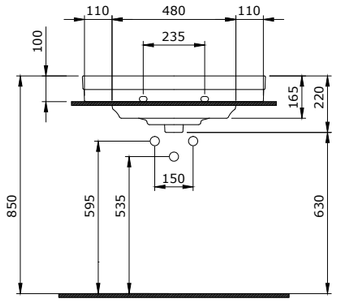

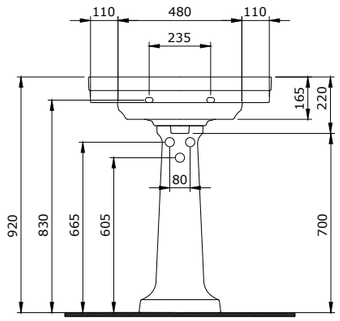

1042 Verona Kolon Ayak

* 1040 ve 1041 lavabolar ile birlikte kullanılır
* 10 YIL GARANTİLİ

KOD	RENK	FİYAT/TL
1042-001-0320	PARLAK BEYAZ	350
1042-002-0320	MAT BEYAZ	440
1042-014-0320	PARLAK BİSKÜVİ	440
1042-004-0320	MAT SİYAH	530
1042-005-0320	PARLAK SİYAH	530

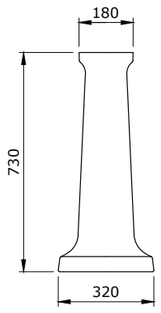

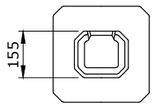

Tüm fiyatlar tavsiye edilen azami perakende satış fiyatlarıdır | Fiyatlara KDV dahil değildir | Key Banyo ve Mutfak Ürünleri Dış Tic. A.Ş.'nin ürünler ve teknik detaylarında değişiklik yapma hakkı saklıdır | Renkler için mutlaka canlı numune görülmelidir | Ürünler hakkında daha fazla bilgi için www.bocchi.com.tr adresini ziyaret ediniz

GÖRSEL VE TEKNİK ÇİZİM | ÖZELİKLER | KOD | RENK | FİYAT/TL

1047 Verona Lavabo 70 cm

* 1047-xxx-0126 Tek armatür delikli
* 1047-xxx-0127 Üç armatür delikli
* 1049 kolon ayak ile birlikte kullanılır
* Su taşma delikli
* 10 YIL GARANTİLİ

KOD	RENK	FİYAT/TL
1047-001-0126	PARLAK BEYAZ	870
1047-002-0126	MAT BEYAZ	1.090
1047-014-0126	PARLAK BİSKÜVİ	1.090
1047-004-0126	MAT SİYAH	1.300
1047-005-0126	PARLAK SİYAH	1.300

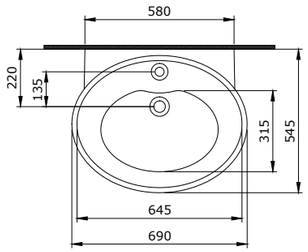

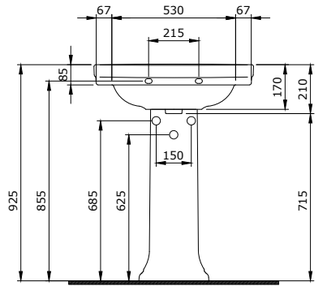

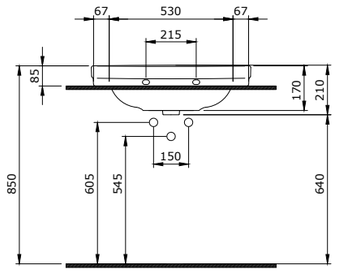

1048 Verona Tezgah Üzeri 60 cm Lavabo

* 1048-xxx-0126 Tek armatür delikli
* 1048-xxx-0127 Üç armatür delikli
* Sadece tezgah üstü kullanıma uygundur
* Su taşma delikli
* 10 YIL GARANTİLİ

KOD	RENK	FİYAT/TL
1048-001-0126	PARLAK BEYAZ	790
1048-002-0126	MAT BEYAZ	980
1048-014-0126	PARLAK BİSKÜVİ	980
1048-004-0126	MAT SİYAH	1.180
1048-005-0126	PARLAK SİYAH	1.180

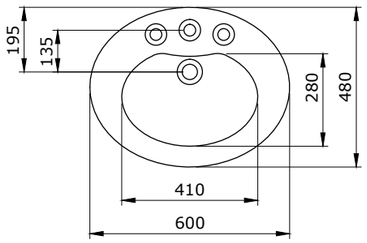

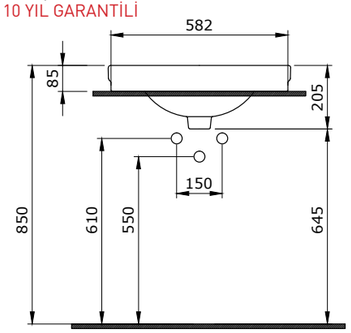

1049 Verona Kolon Ayak

* 1047 lavabo ile birlikte kullanılır
* 10 YIL GARANTİLİ

KOD	RENK	FİYAT/TL
1049-001-0320	PARLAK BEYAZ	350
1049-002-0320	MAT BEYAZ	440
1049-014-0320	PARLAK BİSKÜVİ	440
1049-004-0320	MAT SİYAH	530
1049-005-0320	PARLAK SİYAH	530

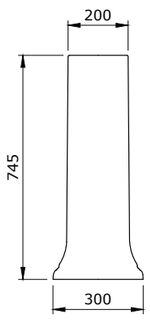

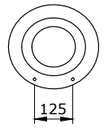

Tüm fiyatlar tavsiye edilen azami perakende satış fiyatlarıdır | Fiyatlara KDV dahil değildir | Key Banyo ve Mutfak Ürünleri Dış Tic. A.Ş.'nin ürünler ve teknik detaylarında değişiklik yapma hakkı saklıdır | Renkler için mutlaka canlı numune görülmelidir | Ürünler hakkında daha fazla bilgi için www.bocchi.com.tr adresini ziyaret ediniz

GÖRSEL VE TEKNİK ÇİZİM | ÖZELİKLER | KOD | RENK | FİYAT/TL

1043 Verona Lavabo 65 cm

* Su taşma delikli
* 1043-xxx-0126 Tek armatür delikli
* 1043-xxx-0127 Üç armatür delikli
* Asma veya 1044 kolon ayak ile birlikte kullanılabilir
* 10 YIL GARANTİLİ

KOD	RENK	FİYAT/TL
1043-001-0126	PARLAK BEYAZ	830
1043-002-0126	MAT BEYAZ	1.040
1043-014-0126	PARLAK BİSKÜVİ	1.040
1043-004-0126	MAT SİYAH	1.250
1043-005-0126	PARLAK SİYAH	1.250

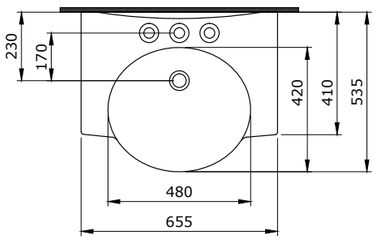

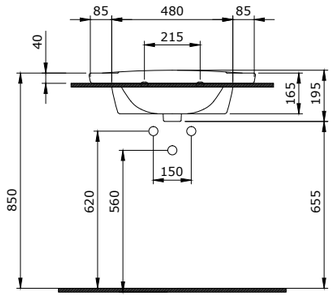

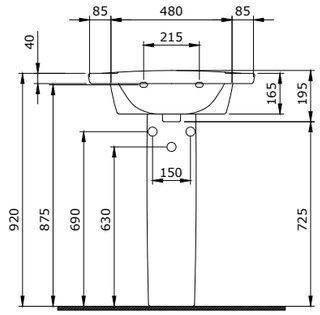

1045 Verona Lavabo 70 cm

* Su taşma delikli
* 1045-xxx-0126 Tek armatür delikli
* 1045-xxx-0127 Üç armatür delikli
* Asma veya 1044 kolon ayak ile birlikte kullanılabilir
* 10 YIL GARANTİLİ

KOD	RENK	FİYAT/TL
1045-001-0126	PARLAK BEYAZ	870
1045-002-0126	MAT BEYAZ	1.090
1045-014-0126	PARLAK BİSKÜVİ	1.090
1045-004-0126	MAT SİYAH	1.300
1045-005-0126	PARLAK SİYAH	1.300

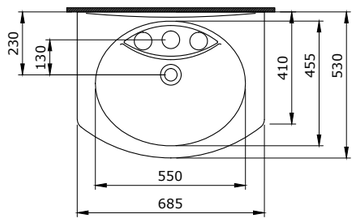

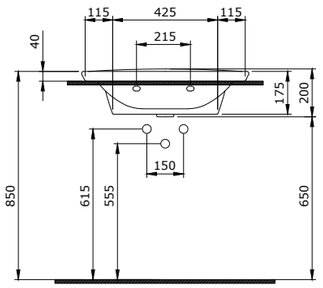

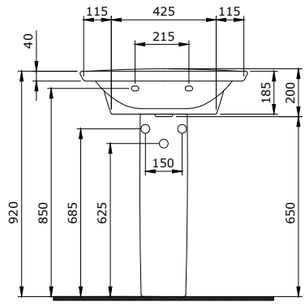

1044 Verona Kolon Ayak

* 1043, 1045 lavabolar ile birlikte kullanılır
* 10 YIL GARANTİLİ

KOD	RENK	FİYAT/TL
1044-001-0320	PARLAK BEYAZ	350
1044-002-0320	MAT BEYAZ	440
1044-014-0320	PARLAK BİSKÜVİ	440
1044-004-0320	MAT SİYAH	530
1044-005-0320	PARLAK SİYAH	530

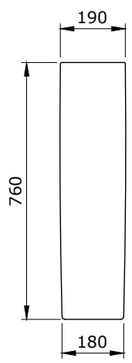

Tüm fiyatlar tavsiye edilen azami perakende satış fiyatlarıdır | Fiyatlara KDV dahil değildir | Key Banyo ve Mutfak Ürünleri Dış Tic. A.Ş.'nin ürünler ve teknik detaylarında değişiklik yapma hakkı saklıdır | Renkler için mutlaka canlı numune görülmelidir | Ürünler hakkında daha fazla bilgi için www.bocchi.com.tr adresini ziyaret ediniz

GÖRSEL VE TEKNİK ÇİZİM | ÖZELİKLER | KOD | RENK | FİYAT/TL

1177 Lavita Asma Klozet

* 1177-xxx-0128 Gizli taharet borusu girişli
* 1177-xxx-0119 Yandan su girişli
* 1177-xxx-0129 Taharet borusuz
* 10 YIL GARANTİLİ

KOD	RENK	FİYAT/TL
1177-001-0128	PARLAK BEYAZ	890
1177-002-0128	MAT BEYAZ	1.120
1177-014-0128	PARLAK BİSKÜVİ	1.120
1177-004-0128	MAT SİYAH	1.340
1177-005-0128	PARLAK SİYAH	1.340

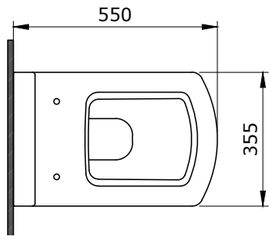

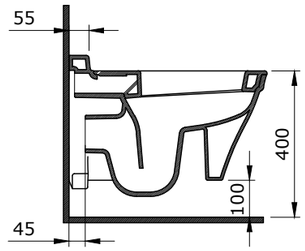

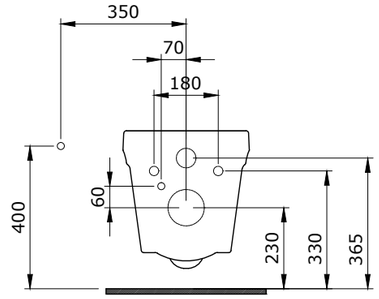

A0331

Yeni

* Duroplast Soft Close Kapak
* Kolay temizlenir "Sök-Tak özelliklidir.
* 2 YIL GARANTİLİ

KOD	RENK	FİYAT/TL
A0331-001	PARLAK BEYAZ	320
A0331-002	MAT BEYAZ	460
A0331-014	PARLAK BİSKÜVİ	460
A0331-004	MAT SİYAH	460
A0331-005	PARLAK SİYAH	460

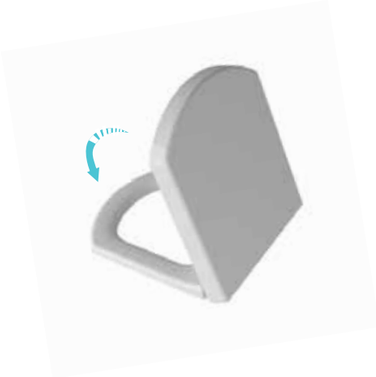

Tüm fiyatlar tavsiye edilen azami perakende satış fiyatlarıdır | Fiyatlara KDV dahil değildir | Key Banyo ve Mutfak Ürünleri Dış Tic. A.Ş.'nin ürünler ve teknik detaylarında değişiklik yapma hakkı saklıdır | Renkler için mutlaka canlı numune görülmelidir | Ürünler hakkında daha fazla bilgi için www.bocchi.com.tr adresini ziyaret ediniz

Firenze

GÖRSEL VE TEKNİK ÇİZİM | ÖZELİKLER | KOD | RENK | FİYAT/TL

1082 Firenze Asma Monoblok Lavabo

* 1082-xxx-0126 Tek armatür delikli, su taşma delikli
* 1082-xxx-0125 Armatür deliksiz, su taşma delikli
* Basmalı süzgeç, seramik sifon kapağı ve plastik körüklü hortum dahildir.
* 10 YIL GARANTİLİ

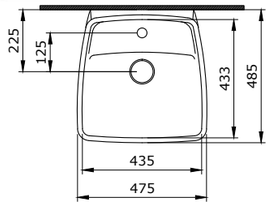

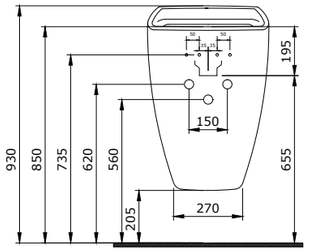

KOD	RENK	FİYAT/TL
1082-001-0126	PARLAK BEYAZ	1.330
1082-002-0126	MAT BEYAZ	1.670
1082-006-0126	MAT GRİ	1.670
1082-007-0126	MAT YASEMIN	1.670
1082-011-0126	MAT KAŞMİR	1.670
1082-014-0126	PARLAK BİSKÜVİ	1.670
1082-032-0126	MAT SOMON	1.670
1082-033-0126	MAT MİNT YEŞİL	1.670
1082-010-0126	PARLAK SAFİR MAVİ	2.000
1082-020-0126	MAT ANTRASİT	2.000
1082-021-0126	P. MANDALİNA SARISI	2.000
1082-025-0126	MAT KAHVE	2.000
1082-026-0126	MAT SARI	2.000
1082-027-0126	MAT YEŞİL	2.000
1082-029-0126	MAT BUZ MAVİSİ	2.000
1082-004-0126	MAT SİYAH	2.000
1082-005-0126	PARLAK SİYAH	2.000
1082-012-0126	PARLAK TURUNCU	2.330
1082-019-0126	PARLAK KIRMIZI	2.330

1005 Firenze Çanak Lavabo

* Armatür deliksiz, su taşma deliksiz
* Sadece tezgah üstü kullanıma uygundur
* 10 YIL GARANTİLİ

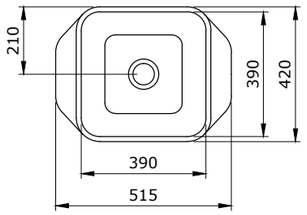

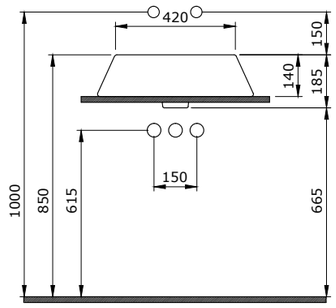

KOD	RENK	FİYAT/TL
1005-001-0125	PARLAK BEYAZ	600
1005-002-0125	MAT BEYAZ	750
1005-006-0125	MAT GRİ	750
1005-007-0125	MAT YASEMIN	750
1005-011-0125	MAT KAŞMİR	750
1005-014-0125	PARLAK BİSKÜVİ	750
1005-032-0125	MAT SOMON	750
1005-033-0125	MAT MİNT YEŞİL	750
1005-010-0125	PARLAK SAFİR MAVİ	900
1005-020-0125	MAT ANTRASİT	900
1005-021-0125	P. MANDALİNA SARISI	900
1005-025-0125	MAT KAHVE	900
1005-026-0125	MAT SARI	900
1005-027-0125	MAT YEŞİL	900
1005-029-0125	MAT BUZ MAVİSİ	900
1005-004-0125	MAT SİYAH	900
1005-005-0125	PARLAK SİYAH	900
1005-012-0125	PARLAK TURUNCU	1.050
1005-019-0125	PARLAK KIRMIZI	1.050

1074 Firenze Batarya Banklı Çanak Lavabo

* Tek armatür delikli, su taşma deliksiz
* Sadece tezgah üstü kullanıma uygundur
* 10 YIL GARANTİLİ

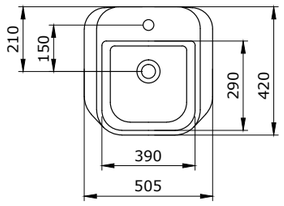

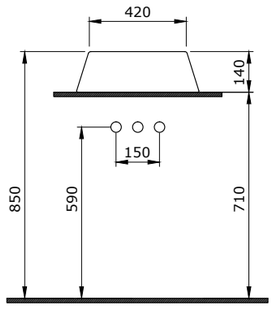

KOD	RENK	FİYAT/TL
1074-001-0126	PARLAK BEYAZ	600
1074-002-0126	MAT BEYAZ	750
1074-006-0126	MAT GRİ	750
1074-007-0126	MAT YASEMIN	750
1074-011-0126	MAT KAŞMİR	750
1074-014-0126	PARLAK BİSKÜVİ	750
1074-032-0126	MAT SOMON	750
1074-033-0126	MAT MİNT YEŞİL	750
1074-010-0126	PARLAK SAFİR MAVİ	900
1074-020-0126	MAT ANTRASİT	900
1074-021-0126	P. MANDALİNA SARISI	900
1074-025-0126	MAT KAHVE	900
1074-026-0126	MAT SARI	900
1074-027-0126	MAT YEŞİL	900
1074-029-0126	MAT BUZ MAVİSİ	900
1074-004-0126	MAT SİYAH	900
1074-005-0126	PARLAK SİYAH	900
1074-012-0126	PARLAK TURUNCU	1.050
1074-019-0126	PARLAK KIRMIZI	1.050

Tüm fiyatlar tavsiye edilen azami perakende satış fiyatlarıdır | Fiyatlara KDV dahil değildir | Key Banyo ve Mutfak Ürünleri Dış Tic. A.Ş.'nin ürünler ve teknik detaylarında değişiklik yapma hakkı saklıdır | Renkler için mutlaka canlı numune görülmelidir | Ürünler hakkında daha fazla bilgi için www.bocchi.com.tr adresini ziyaret ediniz

GÖRSEL VE TEKNİK ÇİZİM | ÖZELİKLER | KOD | RENK | FİYAT/TL

1304 Firenze Rimless Asma Klozet

Yeni

* Gizli montaj
* Kanalsız yıkamalı
* 1304-XXX-0128 Gizli taharet girişli
* 1304-XXX-0119 Yandan taharet girişli
* 1304-XXX-0129 Taharet borusuz
* 10 YIL GARANTİLİ

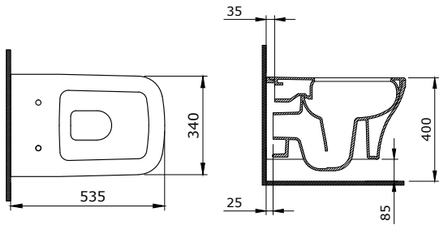

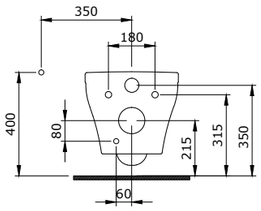

KOD	RENK	FİYAT/TL
1304-001-0128	PARLAK BEYAZ	830
1304-002-0128	MAT BEYAZ	1040
1304-006-0128	MAT GRİ	1040
1304-007-0128	MAT YASEMIN	1040
1304-011-0128	MAT KAŞMİR	1040
1304-014-0128	PARLAK BİSKÜVİ	1040
1304-032-0128	MAT SOMON	1040
1304-033-0128	MAT MİNT YEŞİL	1040
1304-010-0128	PARLAK SAFİR MAVİ	1.240
1304-020-0128	MAT ANTRASİT	1.240
1304-021-0128	P. MANDALİNA SARISI	1.240
1304-025-0128	MAT KAHVE	1.240
1304-026-0128	MAT SARI	1.240
1304-027-0128	MAT YEŞİL	1.240
1304-029-0128	MAT BUZ MAVİSİ	1.240
1304-004-0128	MAT SİYAH	1.240
1304-005-0128	PARLAK SİYAH	1.240
1304-012-0128	PARLAK TURUNCU	1.450
1304-019-0128	PARLAK KIRMIZI	1.450

1298 Firenze Yerden Klozet

Yeni

* Gizli montaj
* 1298-XXX-0128 Gizli taharet girişli
* 1298-XXX-0119 Yandan taharet girişli
* 1298-XXX-0129 Taharet borusuz
* 10 YIL GARANTİLİ

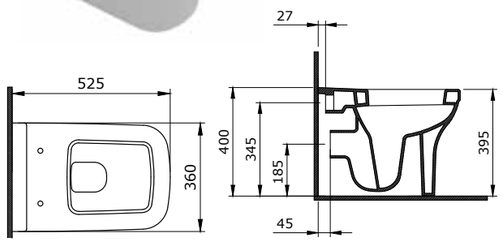

KOD	RENK	FİYAT/TL
1298-001-0128	PARLAK BEYAZ	830
1298-002-0128	MAT BEYAZ	1040
1298-006-0128	MAT GRİ	1040
1298-007-0128	MAT YASEMIN	1040
1298-011-0128	MAT KAŞMİR	1040
1298-014-0128	PARLAK BİSKÜVİ	1040
1298-032-0128	MAT SOMON	1040
1298-033-0128	MAT MİNT YEŞİL	1040
1298-010-0128	PARLAK SAFİR MAVİ	1.240
1298-020-0128	MAT ANTRASİT	1.240
1298-021-0128	P. MANDALİNA SARISI	1.240
1298-025-0128	MAT KAHVE	1.240
1298-026-0128	MAT SARI	1.240
1298-027-0128	MAT YEŞİL	1.240
1298-029-0128	MAT BUZ MAVİSİ	1.240
1298-004-0128	MAT SİYAH	1.240
1298-005-0128	PARLAK SİYAH	1.240
1298-012-0128	PARLAK TURUNCU	1.450
1298-019-0128	PARLAK KIRMIZI	1.450

A0322 Tutti S Klozet Kapağı

* Duroplast Soft Close Kapak
* Kolay temizlenir "Sök-Tak özelliklidir
* 2 YIL GARANTİLİ

KOD	RENK	FİYAT/TL
A0322-001	PARLAK BEYAZ	290
A0322-002	MAT BEYAZ	430
A0322-006	MAT GRİ	430
A0322-007	MAT YASEMIN	430
A0322-011	MAT KAŞMİR	430
A0322-014	PARLAK BİSKÜVİ	430
A0322-032	MAT SOMON	430
A0322-033	MAT MİNT YEŞİL	430
A0322-010	PARLAK SAFİR MAVİ	430
A0322-020	MAT ANTRASİT	430
A0322-021	P. MANDALİNA SARISI	430
A0322-025	MAT KAHVE	430
A0322-026	MAT SARI	430
A0322-027	MAT YEŞİL	430
A0322-029	MAT BUZ MAVİSİ	430
A0322-004	MAT SİYAH	430
A0322-005	PARLAK SİYAH	430
A0322-012	PARLAK TURUNCU	430
A0322-019	PARLAK KIRMIZI	430

Tüm fiyatlar tavsiye edilen azami perakende satış fiyatlarıdır | Fiyatlara KDV dahil değildir | Key Banyo ve Mutfak Ürünleri Dış Tic. A.Ş.'nin ürünler ve teknik detaylarında değişiklik yapma hakkı saklıdır | Renkler için mutlaka canlı numune görülmelidir | Ürünler hakkında daha fazla bilgi için www.bocchi.com.tr adresini ziyaret ediniz

GÖRSEL VE TEKNİK ÇİZİM | ÖZELİKLER

A0332 Tutti Slim Klozet Kapağı

Yeni

* Duroplast Soft Close Kapak
* Kolay temizlenir "Sök-Tak özelliklidir
* Süper ince
* 2 YIL GARANTİLİ

KOD	RENK	FİYAT/TL
A0332-001	PARLAK BEYAZ	320
A0332-002	MAT BEYAZ	470
A0332-006	MAT GRİ	470
A0332-007	MAT YASEMIN	470
A0332-011	MAT KAŞMİR	470
A0332-014	PARLAK BİSKÜVİ	470
A0332-032	MAT SOMON	470
A0332-033	MAT MİNT YEŞİL	470
A0332-010	PARLAK SAFİR MAVİ	470
A0332-020	MAT ANTRASİT	470
A0332-021	P. MANDALİNA SARISI	470
A0332-025	MAT KAHVE	470
A0332-026	MAT SARI	470
A0332-027	MAT YEŞİL	470
A0332-029	MAT BUZ MAVİSİ	470
A0332-004	MAT SİYAH	470
A0332-005	PARLAK SİYAH	470
A0332-012	PARLAK TURUNCU	470
A0332-019	PARLAK KIRMIZI	470

Tüm fiyatlar tavsiye edilen azami perakende satış fiyatlarıdır | Fiyatlara KDV dahil değildir | Key Banyo ve Mutfak Ürünleri Dış Tic. A.Ş.'nin ürünler ve teknik detaylarında değişiklik yapma hakkı saklıdır | Renkler için mutlaka canlı numune görülmelidir | Ürünler hakkında daha fazla bilgi için www.bocchi.com.tr adresini ziyaret ediniz

Venezia

GÖRSEL VE TEKNİK ÇİZİM | ÖZELİKLER | KOD | RENK | FİYAT/TL

1083 Venezia Asma Monoblok Lavabo

* 1083-xxx-0126 Tek armatür delikli, su taşma delikli
* 1083-xxx-0125 Armatür deliksiz, su taşma delikli
* Basmalı süzgeç, seramik sifon kapağı ve plastik körüklü hortum dahildir.

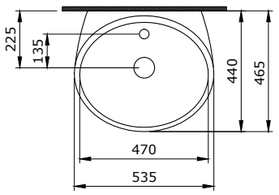

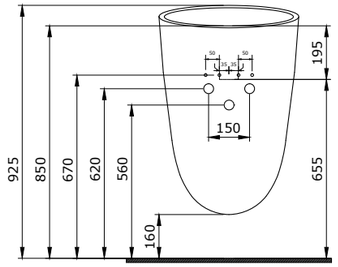

KOD	RENK	FİYAT/TL
1083-001-0126	PARLAK BEYAZ	1.330
1083-002-0126	MAT BEYAZ	1.670
1083-006-0126	MAT GRİ	1.670
1083-007-0126	MAT YASEMIN	1.670
1083-011-0126	MAT KAŞMİR	1.670
1083-014-0126	PARLAK BİSKÜVİ	1.670
1083-032-0126	MAT SOMON	1.670
1083-033-0126	MAT MİNT YEŞİL	1.670
1083-010-0126	PARLAK SAFİR MAVİ	2.000
1083-020-0126	MAT ANTRASİT	2.000
1083-021-0126	P. MANDALİNA SARISI	2.000
1083-025-0126	MAT KAHVE	2.000
1083-026-0126	MAT SARI	2.000
1083-027-0126	MAT YEŞİL	2.000
1083-029-0126	MAT BUZ MAVİSİ	2.000
1083-004-0126	MAT SİYAH	2.000
1083-005-0126	PARLAK SİYAH	2.000
1083-012-0126	PARLAK TURUNCU	2.330
1083-019-0126	PARLAK KIRMIZI	2.330

1010 Venezia Çanak Lavabo 56 cm

* Armatür deliksiz, su taşma deliksiz
* Sadece tezgah üstü kullanıma uygundur
* 10 YIL GARANTİLİ

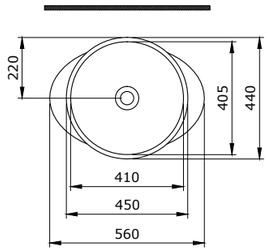

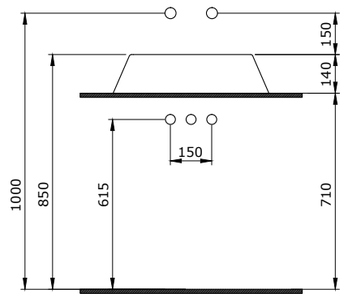

KOD	RENK	FİYAT/TL
1010-001-0125	PARLAK BEYAZ	600
1010-002-0125	MAT BEYAZ	750
1010-006-0125	MAT GRİ	750
1010-007-0125	MAT YASEMIN	750
1010-011-0125	MAT KAŞMİR	750
1010-014-0125	PARLAK BİSKÜVİ	750
1010-032-0125	MAT SOMON	750
1010-033-0125	MAT MİNT YEŞİL	750
1010-010-0125	PARLAK SAFİR MAVİ	900
1010-020-0125	MAT ANTRASİT	900
1010-021-0125	P. MANDALİNA SARISI	900
1010-025-0125	MAT KAHVE	900
1010-026-0125	MAT SARI	900
1010-027-0125	MAT YEŞİL	900
1010-029-0125	MAT BUZ MAVİSİ	900
1010-004-0125	MAT SİYAH	900
1010-005-0125	PARLAK SİYAH	900
1010-012-0125	PARLAK TURUNCU	1.050
1010-019-0125	PARLAK KIRMIZI	1.050

1119 Venezia Çanak Lavabo 45 cm

* Armatür deliksiz, su taşma deliksiz
* Tezgah üstü kullanıma uygundur
* 10 YIL GARANTİLİ

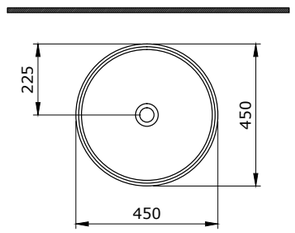

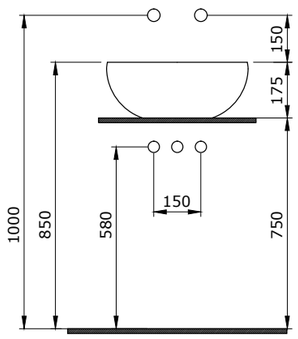

KOD	RENK	FİYAT/TL
1119-001-0125	PARLAK BEYAZ	640
1119-002-0125	MAT BEYAZ	800
1119-006-0125	MAT GRİ	800
1119-007-0125	MAT JASMİN	800
1119-011-0125	MAT KAŞMİR	800
1119-014-0125	PARLAK BİSKÜVİ	800
1119-032-0125	MAT SOMON	800
1119-033-0125	MAT MİNT YEŞİL	800
1119-010-0125	PARLAK SAFİR MAVİ	970
1119-020-0125	MAT ANTRASİT	970
1119-021-0125	P. MANDALİNA SARISI	970
1119-025-0125	MAT KAHVE	970
1119-026-0125	MAT SARI	970
1119-027-0125	MAT YEŞİL	970
1119-029-0125	MAT BUZ MAVİSİ	970
1119-004-0125	MAT SİYAH	970
1119-005-0125	PARLAK SİYAH	970
1119-012-0125	PARLAK TURUNCU	1.130
1119-019-0125	PARLAK KIRMIZI	1.130
1119-401-0125	PARLAK GÜMÜŞ	2.030
1119-402-0125	PARLAK ALTIN	2.030
1119-403-0125	MAT ALTIN	2.030

Tüm fiyatlar tavsiye edilen azami perakende satış fiyatlarıdır | Fiyatlara KDV dahil değildir | Key Banyo ve Mutfak Ürünleri Dış Tic. A.Ş.'nin ürünler ve teknik detaylarında değişiklik yapma hakkı saklıdır | Renkler için mutlaka canlı numune görülmelidir | Ürünler hakkında daha fazla bilgi için www.bocchi.com.tr adresini ziyaret ediniz

GÖRSEL VE TEKNİK ÇİZİM | ÖZELİKLER | KOD | RENK | FİYAT/TL

1120 Venezia Çanak Lavabo 40 cm

* Armatür deliksiz, su taşma deliksiz
* Tezgah üstü kullanıma uygundur
* 10 YIL GARANTİLİ

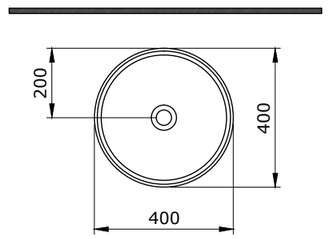

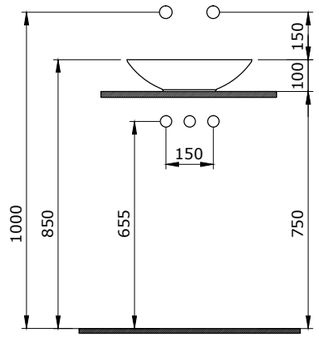

KOD	RENK	FİYAT/TL
1120-001-0125	PARLAK BEYAZ	600
1120-002-0125	MAT BEYAZ	800
1120-006-0125	MAT GRİ	800
1120-007-0125	MAT JASMİN	800
1120-011-0125	MAT KAŞMİR	800
1120-014-0125	PARLAK BİSKÜVİ	800
1120-032-0125	MAT SOMON	800
1120-033-0125	MAT MİNT YEŞİL	800
1120-010-0125	PARLAK SAFİR MAVİ	970
1120-020-0125	MAT ANTRASİT	970
1120-021-0125	P. MANDALİNA SARISI	970
1120-025-0125	MAT KAHVE	970
1120-026-0125	MAT SARI	970
1120-027-0125	MAT YEŞİL	970
1120-029-0125	BUZ MAVİSİ	970
1120-004-0125	MAT SİYAH	970
1120-005-0125	PARLAK SİYAH	970
1120-012-0125	PARLAK TURUNCU	1.130
1120-019-0125	PARLAK KIRMIZI	1.130
1120-401-0125	PARLAK GÜMÜŞ	2.000
1120-402-0125	PARLAK ALTIN	2.000
1120-403-0125	MAT ALTIN	2.000

1295 Venezia Rimless Asma Klozet Yeni

* Gizli montaj
* Kanalsız yıkamalı
* 1295-XXX-0128 Gizli taharet girişli
* 1295-XXX-0119 Yandan taharet girişli
* 1295-XXX-0129 Taharet borusuz
* 10 YIL GARANTİLİ

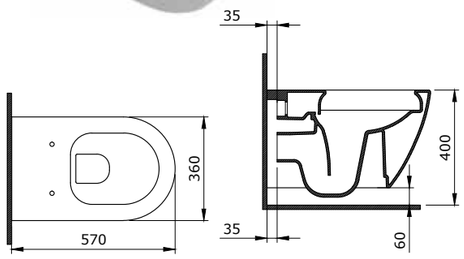

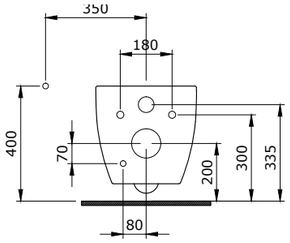

KOD	RENK	FİYAT/TL
1295-001-0128	PARLAK BEYAZ	830
1295-002-0128	MAT BEYAZ	1.040
1295-006-0128	MAT GRİ	1.040
1295-007-0128	MAT YASEMIN	1.040
1295-011-0128	MAT KAŞMİR	1.040
1295-014-0128	PARLAK BİSKÜVİ	1.040
1295-032-0128	MAT SOMON	1.040
1295-033-0128	MAT MİNT YEŞİL	1.040
1295-010-0128	PARLAK SAFİR MAVİ	1.240
1295-020-0128	MAT ANTRASİT	1.240
1295-021-0128	P. MANDALİNA SARISI	1.240
1295-025-0128	MAT KAHVE	1.240
1295-026-0128	MAT SARI	1.240
1295-027-0128	MAT YEŞİL	1.240
1295-029-0128	MAT BUZ MAVİSİ	1.240
1295-004-0128	MAT SİYAH	1.240
1295-005-0128	PARLAK SİYAH	1.240
1295-012-0128	PARLAK TURUNCU	1.450
1295-019-0128	PARLAK KIRMIZI	1.450

1301 Venezia Yerden Klozet

* Gizli montaj
* 1301-XXX-0128 Gizli taharet girişli
* 1301-XXX-0119 Yandan taharet girişli
* 1301-XXX-0129 Taharet borusuz
* 10 YIL GARANTİLİ

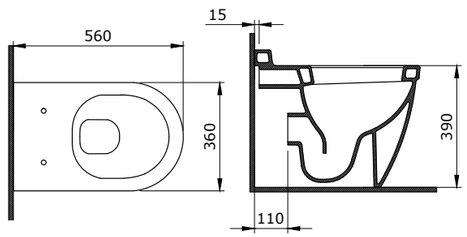

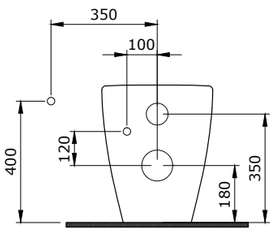

KOD	RENK	FİYAT/TL
1301-001-0128	PARLAK BEYAZ	830
1301-002-0128	MAT BEYAZ	1.040
1301-006-0128	MAT GRİ	1.040
1301-007-0128	MAT YASEMIN	1.040
1301-011-0128	MAT KAŞMİR	1.040
1301-014-0128	PARLAK BİSKÜVİ	1.040
1301-032-0128	MAT SOMON	1.040
1301-033-0128	MAT MİNT YEŞİL	1.040
1301-010-0128	PARLAK SAFİR MAVİ	1.240
1301-020-0128	MAT ANTRASİT	1.240
1301-021-0128	P. MANDALİNA SARISI	1.240
1301-025-0128	MAT KAHVE	1.240
1301-026-0128	MAT SARI	1.240
1301-027-0128	MAT YEŞİL	1.240
1301-029-0128	MAT BUZ MAVİSİ	1.240
1301-004-0128	MAT SİYAH	1.240
1301-005-0128	PARLAK SİYAH	1.240
1301-012-0128	PARLAK TURUNCU	1.450
1301-019-0128	PARLAK KIRMIZI	1.450

Tüm fiyatlar tavsiye edilen azami perakende satış fiyatlarıdır | Fiyatlara KDV dahil değildir | Key Banyo ve Mutfak Ürünleri Dış Tic. A.Ş.'nin ürünler ve teknik detaylarında değişiklik yapma hakkı saklıdır | Renkler için mutlaka canlı numune görülmelidir | Ürünler hakkında daha fazla bilgi için www.bocchi.com.tr adresini ziyaret ediniz

GÖRSEL VE TEKNİK ÇİZİM | ÖZELİKLER

A0300 Pure S Klozet Kapağı

* Duroplast Soft Close Kapak
* Kolay temizlenir "Sök-Tak özelliklidir.
* 2 YIL GARANTİLİ

KOD	RENK	FİYAT/TL
A0300-001	PARLAK BEYAZ	290
A0300-002	MAT BEYAZ	430
A0300-006	MAT GRİ	430
A0300-007	MAT YASEMIN	430
A0300-011	MAT KAŞMİR	430
A0300-014	PARLAK BİSKÜVİ	430
A0300-032	MAT SOMON	430
A0300-033	MAT MİNT YEŞİL	430
A0300-010	PARLAK SAFİR MAVİ	430
A0300-020	MAT ANTRASİT	430
A0300-021	P. MANDALİNA SARISI	430
A0300-025	MAT KAHVE	430
A0300-026	MAT SARI	430
A0300-027	MAT YEŞİL	430
A0300-029	MAT BUZ MAVİSİ	430
A0300-004	MAT SİYAH	430
A0300-005	PARLAK SİYAH	430
A0300-012	PARLAK TURUNCU	430
A0300-019	PARLAK KIRMIZI	430

A0300NS Pure Klozet Kapağı

* Standart Kapak
* Duroplast Malzeme
* Metal Menteşe
* 2 YIL GARANTİLİ

A0300NS-001	PARLAK BEYAZ	210

A0330 Pure Slim

Yeni

* Duroplast Soft Close Kapak
* Kolay temizlenir "Sök-Tak özelliklidir.
* Süper ince
* 2 YIL GARANTİLİ

A0330-001	PARLAK BEYAZ	320
A0330-002	MAT BEYAZ	470
A0330-006	MAT GRİ	470
A0330-007	MAT JASMİN	470
A0330-011	MAT KAŞMİR	470
A0330-014	PARLAK BİSKÜVİ	470
A0330-032	MAT SOMON	470
A0330-033	MAT MİNT YEŞİL	470
A0330-010	PARLAK SAFİR MAVİ	470
A0330-020	MAT ANTRASİT	470
A0330-021	P. MANDALİNA SARISI	470
A0330-025	MAT KAHVE	470
A0330-026	MAT SARI	470
A0330-027	MAT YEŞİL	470
A0330-029	BUZ MAVİSİ	470
A0330-004	MAT SİYAH	470
A0330-005	PARLAK SİYAH	470
A0330-012	PARLAK TURUNCU	470
A0330-019	PARLAK KIRMIZI	470

Tüm fiyatlar tavsiye edilen azami perakende satış fiyatlarıdır | Fiyatlara KDV dahil değildir | Key Banyo ve Mutfak Ürünleri Dış Tic. A.Ş.'nin ürünler ve teknik detaylarında değişiklik yapma hakkı saklıdır | Renkler için mutlaka canlı numune görülmelidir | Ürünler hakkında daha fazla bilgi için www.bocchi.com.tr adresini ziyaret ediniz

Tüm fiyatlar tavsiye edilen azami perakende satış fiyatlarıdır | Fiyatlara KDV dahil değildir | Key Banyo ve Mutfak Ürünleri Dış Tic. A.Ş.'nin ürünler ve teknik detaylarında değişiklik yapma hakkı saklıdır | Renkler için mutlaka canlı numune görülmelidir | Ürünler hakkında daha fazla bilgi için www.bocchi.com.tr adresini ziyaret ediniz

Milano

GÖRSEL VE TEKNİK ÇİZİM | ÖZELİKLER | KOD | RENK | FİYAT/TL

1215 Milano Çanak Lavabo 50 cm

- Armatür deliksiz
- Su taşma deliksiz
- Tezgahüstü kullanım
- * 10 YIL GARANTİLİ

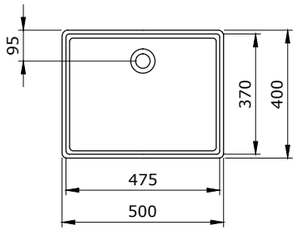

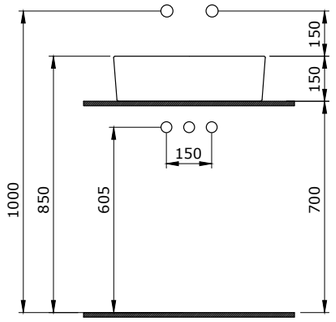

KOD	RENK	FİYAT/TL
1215-062-0125	PARLAK BEYAZ	570
1215-002-0125	MAT BEYAZ	720
1215-006-0125	MAT GRİ	720
1215-007-0125	MAT YASEMIN	720
1215-011-0125	MAT KAŞMİR	720
1215-014-0125	PARLAK BİSKÜVİ	720
1215-032-0125	MAT SOMON	720
1215-033-0125	MAT MİNT YEŞİL	720
1215-010-0125	PARLAK SAFİR MAVİ	860
1215-020-0125	MAT ANTRASİT	860
1215-021-0125	P. MANDALİNA SARISI	860
1215-025-0125	MAT KAHVE	860
1215-026-0125	MAT SARI	860
1215-027-0125	MAT YEŞİL	860
1215-029-0125	MAT BUZ MAVİSİ	860
1215-004-0125	MAT SİYAH	860
1215-005-0125	PARLAK SİYAH	860
1215-012-0125	PARLAK TURUNCU	1.000
1215-019-0125	PARLAK KIRMIZI	1.000

1216 Milano Lavabo 50 cm Yeni

- * Su taşma delikli
- * Tezgaüstü ve asma kullanım
- * 10 YIL GARANTİLİ

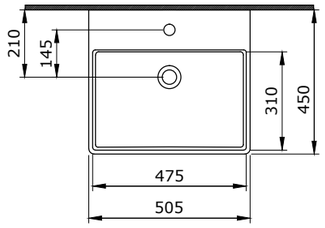

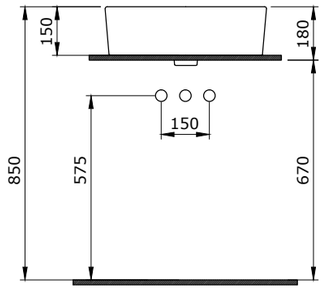

KOD	RENK	FİYAT/TL
1216-062-0126	PARLAK BEYAZ	570
1216-002-0126	MAT BEYAZ	720
1216-006-0126	MAT GRİ	720
1216-007-0126	MAT YASEMIN	720
1216-011-0126	MAT KAŞMİR	720
1216-014-0126	PARLAK BİSKÜVİ	720
1216-032-0126	MAT SOMON	720
1216-033-0126	MAT MİNT YEŞİL	720
1216-010-0126	PARLAK SAFİR MAVİ	860
1216-020-0126	MAT ANTRASİT	860
1216-021-0126	P. MANDALİNA SARISI	860
1216-025-0126	MAT KAHVE	860
1216-026-0126	MAT SARI	860
1216-027-0126	MAT YEŞİL	860
1216-029-0126	MAT BUZ MAVİSİ	860
1216-004-0126	MAT SİYAH	860
1216-005-0126	PARLAK SİYAH	860
1216-012-0126	PARLAK TURUNCU	1.000
1216-019-0126	PARLAK KIRMIZI	1.000

*Mayıs 2017 de sipariş alınacaktır

1376 Milano Lavabo 60 cm Yeni

- * Su taşma delikli
- * Tezgaüstü ve asma kullanım
- * 10 YIL GARANTİLİ

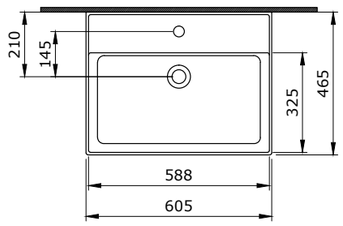

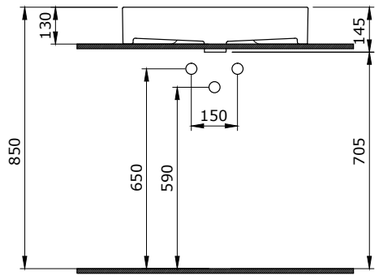

KOD	RENK	FİYAT/TL
1376-001-0126	PARLAK BEYAZ	630
1376-002-0126	MAT BEYAZ	790
1376-006-0126	MAT GRİ	790
1376-007-0126	MAT YASEMIN	790
1376-011-0126	MAT KAŞMİR	790
1376-014-0126	PARLAK BİSKÜVİ	790
1376-032-0126	MAT SOMON	790
1376-033-0126	MAT MİNT YEŞİL	790
1376-010-0126	PARLAK SAFİR MAVİ	950
1376-020-0126	MAT ANTRASİT	950
1376-021-0126	P. MANDALİNA SARISI	950
1376-025-0126	MAT KAHVE	950
1376-026-0126	MAT SARI	950
1376-027-0126	MAT YEŞİL	950
1376-029-0126	MAT BUZ MAVİSİ	950
1376-004-0126	MAT SİYAH	950
1376-005-0126	PARLAK SİYAH	950
1376-012-0126	PARLAK TURUNCU	1.100
1376-019-0126	PARLAK KIRMIZI	1.100

*Mayıs 2017 de sipariş alınacaktır

Tüm fiyatlar tavsiye edilen azami perakende satış fiyatlarıdır | Fiyatlara KDV dahil değildir | Key Banyo ve Mutfak Ürünleri Dış Tic. A.Ş.'nin ürünler ve teknik detaylarında değişiklik yapma hakkı saklıdır | Renkler için mutlaka canlı numune görülmelidir | Ürünler hakkında daha fazla bilgi için www.bocchi.com.tr adresini ziyaret ediniz

GÖRSEL VE TEKNİK ÇİZİM | ÖZELİKLER | KOD | RENK | FİYAT/TL

1377 Milano Lavabo 80 cm Yeni

- * Su taşma delikli
- * Tezgaüstü ve asma kullanım
- * 10 YIL GARANTİLİ

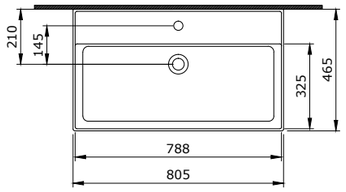

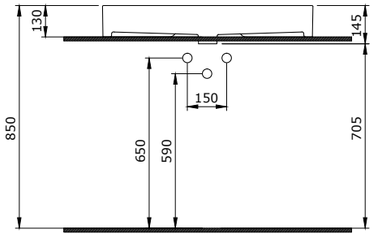

KOD	RENK	FİYAT/TL
1377-001-0126	PARLAK BEYAZ	680
1377-002-0126	MAT BEYAZ	860
1377-006-0126	MAT GRİ	860
1377-007-0126	MAT YASEMIN	860
1377-011-0126	MAT KAŞMİR	860
1377-014-0126	PARLAK BİSKÜVİ	860
1377-032-0126	MAT SOMON	860
1377-033-0126	MAT MİNT YEŞİL	860
1377-010-0126	PARLAK SAFİR MAVİ	1.030
1377-020-0126	MAT ANTRASİT	1.030
1377-021-0126	P. MANDALİNA SARISI	1.030
1377-025-0126	MAT KAHVE	1.030
1377-026-0126	MAT SARI	1.030
1377-027-0126	MAT YEŞİL	1.030
1377-029-0126	MAT BUZ MAVİSİ	1.030
1377-004-0126	MAT SİYAH	1.030
1377-005-0126	PARLAK SİYAH	1.030
1377-012-0126	PARLAK TURUNCU	1.200
1377-019-0126	PARLAK KIRMIZI	1.200

*Mayıs 2017 de sipariş alınacaktır

1378 Milano Lavabo 100 cm Yeni

- * Su taşma delikli
- * Tezgaüstü ve asma kullanım
- * 10 YIL GARANTİLİ

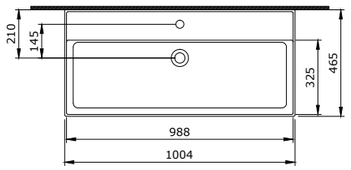

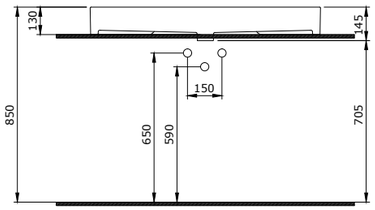

KOD	RENK	FİYAT/TL
1378-001-0126	PARLAK BEYAZ	830
1378-002-0126	MAT BEYAZ	1.040
1378-006-0126	MAT GRİ	1.040
1378-007-0126	MAT YASEMIN	1.040
1378-011-0126	MAT KAŞMİR	1.040
1378-014-0126	PARLAK BİSKÜVİ	1.040
1378-032-0126	MAT SOMON	1.040
1378-033-0126	MAT MİNT YEŞİL	1.040
1378-010-0126	PARLAK SAFİR MAVİ	1.250
1378-020-0126	MAT ANTRASİT	1.250
1378-021-0126	P. MANDALİNA SARISI	1.250
1378-025-0126	MAT KAHVE	1.250
1378-026-0126	MAT SARI	1.250
1378-027-0126	MAT YEŞİL	1.250
1378-029-0126	MAT BUZ MAVİSİ	1.250
1378-004-0126	MAT SİYAH	1.250
1378-005-0126	PARLAK SİYAH	1.250
1378-012-0126	PARLAK TURUNCU	1.450
1378-019-0126	PARLAK KIRMIZI	1.450

*Mayıs 2017 de sipariş alınacaktır

1393 Milano Çift Gözlü Lavabo 120 cm Yeni

- * Su taşma delikli
- * Tezgaüstü ve asma kullanım
- * 10 YIL GARANTİLİ

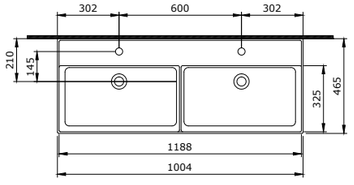

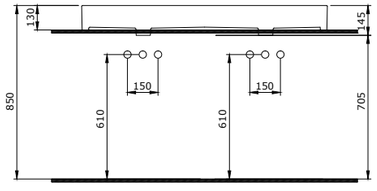

KOD	RENK	FİYAT/TL
1393-001-0126	PARLAK BEYAZ	860
1393-002-0126	MAT BEYAZ	1.080
1393-006-0126	MAT GRİ	1.080
1393-007-0126	MAT YASEMIN	1.080
1393-011-0126	MAT KAŞMİR	1.080
1393-014-0126	PARLAK BİSKÜVİ	1.080
1393-032-0126	MAT SOMON	1.080
1393-033-0126	MAT MİNT YEŞİL	1.080
1393-010-0126	PARLAK SAFİR MAVİ	1.290
1393-020-0126	MAT ANTRASİT	1.290
1393-021-0126	P. MANDALİNA SARISI	1.290
1393-025-0126	MAT KAHVE	1.290
1393-026-0126	MAT SARI	1.290
1393-027-0126	MAT YEŞİL	1.290
1393-029-0126	MAT BUZ MAVİSİ	1.290
1393-004-0126	MAT SİYAH	1.290
1393-005-0126	PARLAK SİYAH	1.290
1393-012-0126	PARLAK TURUNCU	1.500
1393-019-0126	PARLAK KIRMIZI	1.500

*Mayıs 2017 de sipariş alınacaktır

Tüm fiyatlar tavsiye edilen azami perakende satış fiyatlarıdır | Fiyatlara KDV dahil değildir | Key Banyo ve Mutfak Ürünleri Dış Tic. A.Ş.'nin ürünler ve teknik detaylarında değişiklik yapma hakkı saklıdır | Renkler için mutlaka canlı numune görülmelidir | Ürünler hakkında daha fazla bilgi için www.bocchi.com.tr adresini ziyaret ediniz

GÖRSEL VE TEKNİK ÇİZİM | ÖZELİKLER | KOD | RENK | FİYAT/TL

1394 Milano Etajerli Lavabo 120 cm

Yeni

* 1394-xxx-0126 Tek armatür delikli, su taşma delikli
* Tezgah üstü ve asma olarak kullanılabilir.
* Ayaklı kullanımı yoktur.
* 10 YIL GARANTİLİ

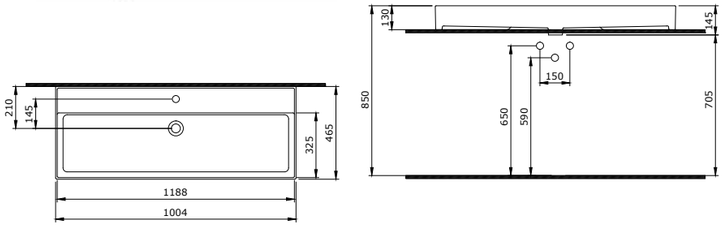

KOD	RENK	FİYAT/TL
1394-001-0126	PARLAK BEYAZ	860
1394-002-0126	MAT BEYAZ	1.080
1394-006-0126	MAT GRİ	1.080
1394-007-0126	MAT YASEMIN	1.080
1394-011-0126	MAT KAŞMİR	1.080
1394-014-0126	PARLAK BİSKÜVİ	1.080
1394-032-0126	MAT SOMON	1.080
1394-033-0126	MAT MİNT YEŞİL	1.080
1394-010-0126	PARLAK SAFİR MAVİ	1.290
1394-020-0126	MAT ANTRASİT	1.290
1394-021-0126	P. MANDALİNA SARISI	1.290
1394-025-0126	MAT KAHVE	1.290
1394-026-0126	MAT SARI	1.290
1394-027-0126	MAT YEŞİL	1.290
1394-029-0126	MAT BUZ MAVİSİ	1.290
1394-004-0126	MAT SİYAH	1.290
1394-005-0126	PARLAK SİYAH	1.290
1394-012-0126	PARLAK TURUNCU	1.500
1394-019-0126	PARLAK KIRMIZI	1.500

1161 Milano Etajerli Lavabo 60 cm

* 1161-xxx-0126 Tek armatür delikli, su taşma delikli
* Tezgah üstü ve asma olarak kullanılabilir.
* Ayaklı kullanımı yoktur.
* 10 YIL GARANTİLİ

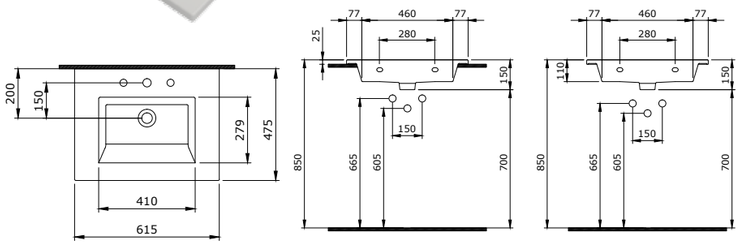

KOD	RENK	FİYAT/TL
1161-001-0126	PARLAK BEYAZ	520
1161-002-0126	MAT BEYAZ	650
1161-006-0126	MAT GRİ	650
1161-007-0126	MAT YASEMIN	650
1161-011-0126	MAT KAŞMİR	650
1161-014-0126	PARLAK BİSKÜVİ	650
1161-032-0126	MAT SOMON	650
1161-033-0126	MAT MİNT YEŞİL	650
1161-010-0126	PARLAK SAFİR MAVİ	780
1161-020-0126	MAT ANTRASİT	780
1161-021-0126	P. MANDALİNA SARISI	780
1161-025-0126	MAT KAHVE	780
1161-026-0126	MAT SARI	780
1161-027-0126	MAT YEŞİL	780
1161-029-0126	MAT BUZ MAVİSİ	780
1161-004-0126	MAT SİYAH	780
1161-005-0126	PARLAK SİYAH	780
1161-012-0126	PARLAK TURUNCU	910
1161-019-0126	PARLAK KIRMIZI	910

1113 Milano Etajerli Lavabo 80 cm

* 1113-xxx-0126 Tek armatür delikli, su taşma delikli
* Tezgah üstü ve asma olarak kullanılabilir.
* Ayaklı kullanımı yoktur.
* 10 YIL GARANTİLİ

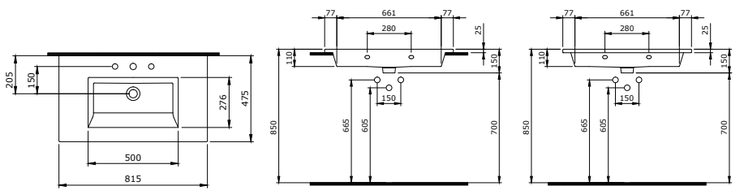

KOD	RENK	FİYAT/TL
1113-001-0126	PARLAK BEYAZ	690
1113-002-0126	MAT BEYAZ	860
1113-006-0126	MAT GRİ	860
1113-007-0126	MAT YASEMIN	860
1113-011-0126	MAT KAŞMİR	860
1113-014-0126	PARLAK BİSKÜVİ	860
1113-032-0126	MAT SOMON	860
1113-033-0126	MAT MİNT YEŞİL	860
1113-010-0126	PARLAK SAFİR MAVİ	1.030
1113-020-0126	MAT ANTRASİT	1.030
1113-021-0126	P. MANDALİNA SARISI	1.030
1113-025-0126	MAT KAHVE	1.030
1113-026-0126	MAT SARI	1.030
1113-027-0126	MAT YEŞİL	1.030
1113-029-0126	MAT BUZ MAVİSİ	1.030
1113-004-0126	MAT SİYAH	1.030
1113-005-0126	PARLAK SİYAH	1.030
1113-012-0126	PARLAK TURUNCU	1.200
1113-019-0126	PARLAK KIRMIZI	1.200

Tüm fiyatlar tavsiye edilen azami perakende satış fiyatlarıdır | Fiyatlara KDV dahil değildir | Key Banyo ve Mutfak Ürünleri Dış Tic. A.Ş.'nin ürünler ve teknik detaylarında değişiklik yapma hakkı saklıdır | Renkler için mutlaka canlı numune görülmelidir | Ürünler hakkında daha fazla bilgi için www.bocchi.com.tr adresini ziyaret ediniz

GÖRSEL VE TEKNİK ÇİZİM | ÖZELİKLER | KOD | RENK | FİYAT/TL

1105 Milano Etajerli Lavabo 100 cm

* 1105-xxx-0126 Tek armatür delikli, su taşma delikli
* 1105-xxx-0127 Üç armatür delikli, su taşma delikli
* Tezgah üstü ve asma olarak kullanılabilir.
* Ayaklı kullanımı yoktur.
* 10 YIL GARANTİLİ

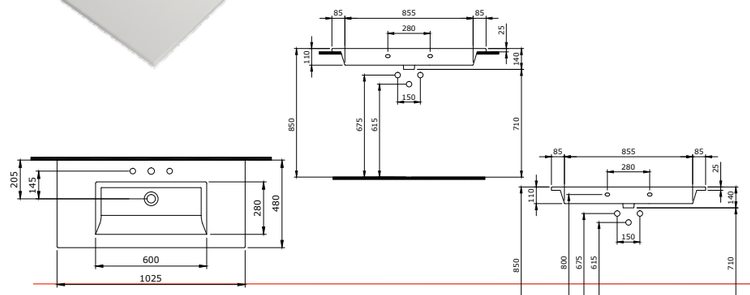

KOD	RENK	FİYAT/TL
1105-001-0126	PARLAK BEYAZ	830
1105-002-0126	MAT BEYAZ	1.040
1105-006-0126	MAT GRİ	1.040
1105-007-0126	MAT YASEMIN	1.040
1105-011-0126	MAT KAŞMİR	1.040
1105-014-0126	PARLAK BİSKÜVİ	1.040
1105-032-0126	MAT SOMON	1.040
1105-033-0126	MAT MİNT YEŞİL	1.040
1105-010-0126	PARLAK SAFİR MAVİ	1.250
1105-020-0126	MAT ANTRASİT	1.250
1105-021-0126	P. MANDALİNA SARISI	1.250
1105-025-0126	MAT KAHVE	1.250
1105-026-0126	MAT SARI	1.250
1105-027-0126	MAT YEŞİL	1.250
1105-029-0126	MAT BUZ MAVİSİ	1.250
1105-004-0126	MAT SİYAH	1.250
1105-005-0126	PARLAK SİYAH	1.250
1105-012-0126	PARLAK TURUNCU	1.460
1105-019-0126	PARLAK KIRMIZI	1.460

1305 Milano Etajerli Sağdan Lavabo 120 cm

Yeni

* 1305-xxx-0126 Tek armatür delikli, su taşma delikli
* Tezgah üstü ve asma olarak kullanılabilir.
* Ayaklı kullanımı yoktur.
* 10 YIL GARANTİLİ

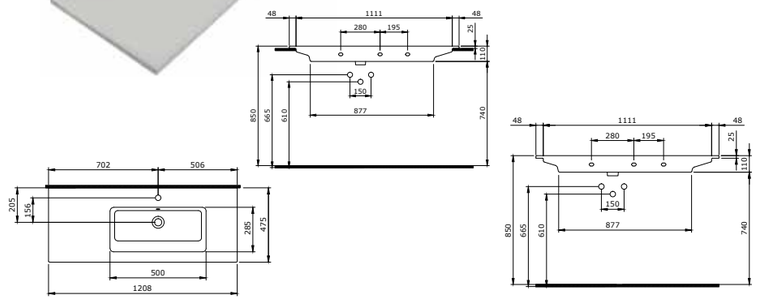

KOD	RENK	FİYAT/TL
1305-001-0126	PARLAK BEYAZ	860
1305-002-0126	MAT BEYAZ	1.080
1305-006-0126	MAT GRİ	1.080
1305-007-0126	MAT YASEMIN	1.080
1305-011-0126	MAT KAŞMİR	1.080
1305-014-0126	PARLAK BİSKÜVİ	1.080
1305-032-0126	MAT SOMON	1.080
1305-033-0126	MAT MİNT YEŞİL	1.080
1305-010-0126	PARLAK SAFİR MAVİ	1.290
1305-020-0126	MAT ANTRASİT	1.290
1305-021-0126	P. MANDALİNA SARISI	1.290
1305-025-0126	MAT KAHVE	1.290
1305-026-0126	MAT SARI	1.290
1305-027-0126	MAT YEŞİL	1.290
1305-029-0126	MAT BUZ MAVİSİ	1.290
1305-004-0126	MAT SİYAH	1.290
1305-005-0126	PARLAK SİYAH	1.290
1305-012-0126	PARLAK TURUNCU	1.500
1305-019-0126	PARLAK KIRMIZI	1.500

1365 Milano Etajerli Soldan Lavabo 120 cm

Yeni

* 1365-xxx-0126 Tek armatür delikli, su taşma delikli
* Tezgah üstü ve asma olarak kullanılabilir.
* Ayaklı kullanımı yoktur.
* 10 YIL GARANTİLİ

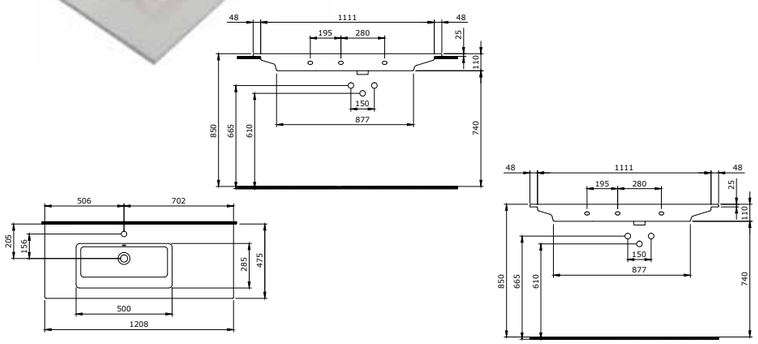

KOD	RENK	FİYAT/TL
1365-001-0126	PARLAK BEYAZ	860
1365-002-0126	MAT BEYAZ	1.080
1365-006-0126	MAT GRİ	1.080
1365-007-0126	MAT YASEMIN	1.080
1365-011-0126	MAT KAŞMİR	1.080
1365-014-0126	PARLAK BİSKÜVİ	1.080
1365-032-0126	MAT SOMON	1.080
1365-033-0126	MAT MİNT YEŞİL	1.080
1365-010-0126	PARLAK SAFİR MAVİ	1.290
1365-020-0126	MAT ANTRASİT	1.290
1365-021-0126	P. MANDALİNA SARISI	1.290
1365-025-0126	MAT KAHVE	1.290
1365-026-0126	MAT SARI	1.290
1365-027-0126	MAT YEŞİL	1.290
1365-029-0126	MAT BUZ MAVİSİ	1.290
1365-004-0126	MAT SİYAH	1.290
1365-005-0126	PARLAK SİYAH	1.290
1365-012-0126	PARLAK TURUNCU	1.500
1365-019-0126	PARLAK KIRMIZI	1.500

Tüm fiyatlar tavsiye edilen azami perakende satış fiyatlarıdır | Fiyatlara KDV dahil değildir | Key Banyo ve Mutfak Ürünleri Dış Tic. A.Ş.'nin ürünler ve teknik detaylarında değişiklik yapma hakkı saklıdır | Renkler için mutlaka canlı numune görülmelidir | Ürünler hakkında daha fazla bilgi için www.bocchi.com.tr adresini ziyaret ediniz

GÖRSEL VE TEKNİK ÇİZİM | ÖZELİKLER | KOD | RENK | FİYAT/TL

1111 Milano Çift Gözlü Lavabo 120 cm

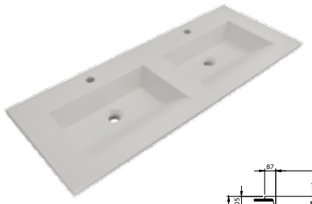

* 1111-xxx-0126 Tek armatür delikli, su taşma delikli
* 1111-xxx-0127 Üç armatür delikli, su taşma delikli
* Tezgah üstü ve asma olarak kullanılabilir.
* Ayaklı kullanımı yoktur.
* 10 YIL GARANTİLİ

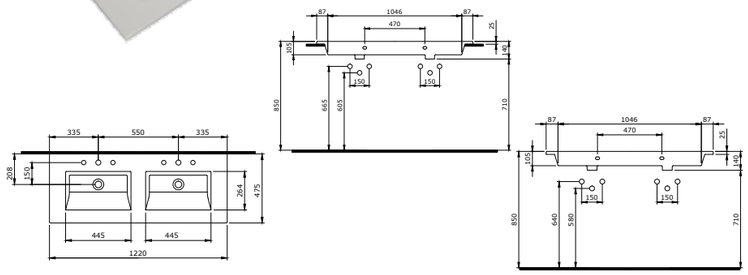

KOD	RENK	FİYAT/TL
1111-001-0126	PARLAK BEYAZ	1.100
1111-002-0126	MAT BEYAZ	1.370
1111-006-0126	MAT GRİ	1.370
1111-007-0126	MAT YASEMIN	1.370
1111-011-0126	MAT KAŞMİR	1.370
1111-014-0126	PARLAK BİSKÜVİ	1.370
1111-032-0126	MAT SOMON	1.370
1111-033-0126	MAT MİNT YEŞİL	1.370
1111-010-0126	PARLAK SAFİR MAVİ	1.640
1111-020-0126	MAT ANTRASİT	1.640
1111-021-0126	P. MANDALİNA SARISI	1.640
1111-025-0126	MAT KAHVE	1.640
1111-026-0126	MAT SARI	1.640
1111-027-0126	MAT YEŞİL	1.640
1111-029-0126	MAT BUZ MAVİSİ	1.640
1111-004-0126	MAT SİYAH	1.640
1111-005-0126	PARLAK SİYAH	1.640
1111-012-0126	PARLAK TURUNCU	1.920
1111-019-0126	PARLAK KIRMIZI	1.920

1303 Milano Yarım Tezgah Lavabo 56x43 cm

Yeni

KOD	RENK	FİYAT/TL
1303-001-0126	PARLAK BEYAZ	520

* Su taşma delikli
* 10 YIL GARANTİLİ

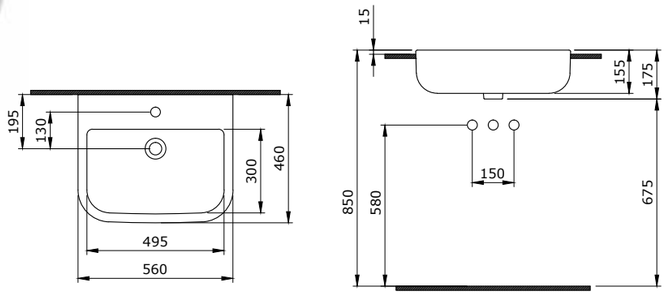

*Mayıs 2017 de sipariş alınacaktır

1331 Milano Yarım Tezgah Lavabo 56x34 cm

Yeni

KOD	RENK	FİYAT/TL
1331-001-0126	PARLAK BEYAZ	520

* Su taşma delikli
* 10 YIL GARANTİLİ

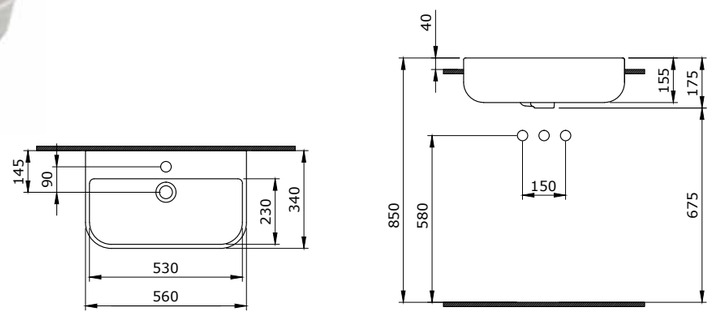

*Mayıs 2017 de sipariş alınacaktır

Tüm fiyatlar tavsiye edilen azami perakende satış fiyatlarıdır | Fiyatlara KDV dahil değildir | Key Banyo ve Mutfak Ürünleri Dış Tic. A.Ş.'nin ürünler ve teknik detaylarında değişiklik yapma hakkı saklıdır | Renkler için mutlaka canlı numune görülmelidir | Ürünler hakkında daha fazla bilgi için www.bocchi.com.tr adresini ziyaret ediniz

GÖRSEL VE TEKNİK ÇİZİM | ÖZELİKLER | KOD | RENK | FİYAT/TL

1375 Milano Asma Klozet

Yeni

* Gizli montaj
* 1375-XXX-0128 Gizli taharet girişli
* 1375-XXX-0119 Yandan taharet girişli
* 1375-XXX-0129 Taharet borusuz
* 10 YIL GARANTİLİ

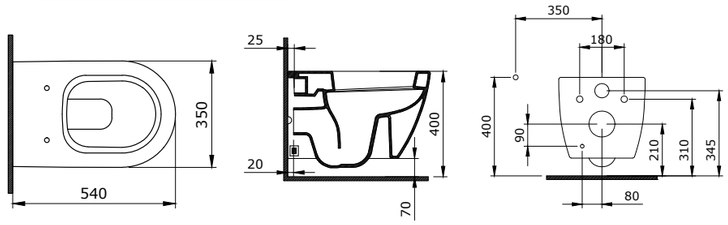

KOD	RENK	FİYAT/TL
1375-001-0128	PARLAK BEYAZ	770
1375-002-0128	MAT BEYAZ	960
1375-006-0128	MAT GRİ	960
1375-007-0128	MAT YASEMIN	960
1375-011-0128	MAT KAŞMİR	960
1375-014-0128	PARLAK BİSKÜVİ	960
1375-032-0128	MAT SOMON	960
1375-033-0128	MAT MİNT YEŞİL	960
1375-010-0128	PARLAK SAFİR MAVİ	1.150
1375-020-0128	MAT ANTRASİT	1.150
1375-021-0128	P. MANDALİNA SARISI	1.150
1375-025-0128	MAT KAHVE	1.150
1375-026-0128	MAT SARI	1.150
1375-027-0128	MAT YEŞİL	1.150
1375-029-0128	MAT BUZ MAVİSİ	1.150
1375-004-0128	MAT SİYAH	1.150
1375-005-0128	PARLAK SİYAH	1.150
1375-012-0128	PARLAK TURUNCU	1.350
1375-019-0128	PARLAK KIRMIZI	1.350

A0300 Pure S Klozet Kapağı

* Duroplast Soft Close Kapak
* Kolay temizlenir "Sök-Tak özelliklidir.
* 2 YIL GARANTİLİ

KOD	RENK	FİYAT/TL
A0300-001	PARLAK BEYAZ	290
A0300-002	MAT BEYAZ	430
A0300-006	MAT GRİ	430
A0300-007	MAT YASEMIN	430
A0300-011	MAT KAŞMİR	430
A0300-014	PARLAK BİSKÜVİ	430
A0300-032	MAT SOMON	430
A0300-033	MAT MİNT YEŞİL	430
A0300-010	PARLAK SAFİR MAVİ	430
A0300-020	MAT ANTRASİT	430
A0300-021	P. MANDALİNA SARISI	430
A0300-025	MAT KAHVE	430
A0300-026	MAT SARI	430
A0300-027	MAT YEŞİL	430
A0300-029	MAT BUZ MAVİSİ	430
A0300-004	MAT SİYAH	430
A0300-005	PARLAK SİYAH	430
A0300-012	PARLAK TURUNCU	430
A0300-019	PARLAK KIRMIZI	430

A0300NS Pure Klozet Kapağı

KOD	RENK	FİYAT/TL
A0300-001	PARLAK BEYAZ	210

* Standart Kapak
* Duroplast Malzeme
* Metal Menteşe
* 2 YIL GARANTİLİ

Tüm fiyatlar tavsiye edilen azami perakende satış fiyatlarıdır | Fiyatlara KDV dahil değildir | Key Banyo ve Mutfak Ürünleri Dış Tic. A.Ş.'nin ürünler ve teknik detaylarında değişiklik yapma hakkı saklıdır | Renkler için mutlaka canlı numune görülmelidir | Ürünler hakkında daha fazla bilgi için www.bocchi.com.tr adresini ziyaret ediniz

MILANO

GÖRSEL VE TEKNİK ÇİZİM	ÖZELİKLER	KOD	RENK	FİYAT/TL
A0330 Pure Slim	**Yeni**	A0330-001	PARLAK BEYAZ	320
		A0330-002	MAT BEYAZ	470
		A0330-006	MAT GRİ	470
		A0330-007	MAT JASMİN	470
		A0330-011	MAT KAŞMİR	470
		A0330-014	PARLAK BİSKÜVİ	470
		A0330-032	MAT SOMON	470
		A0330-033	MAT MİNT YEŞİL	470
		A0330-010	PARLAK SAFİR MAVİ	470
		A0330-020	MAT ANTRASİT	470
		A0330-021	P. MANDALİNA SARISI	470
		A0330-025	MAT KAHVE	470
		A0330-026	MAT SARI	470
		A0330-027	MAT YEŞİL	470
		A0330-029	BUZ MAVİSİ	470
		A0330-004	MAT SİYAH	470
		A0330-005	PARLAK SİYAH	470
		A0330-012	PARLAK TURUNCU	470
		A0330-019	PARLAK KIRMIZI	470

* Duroplast Soft Close Kapak
* Kolay temizlenir "Sök-Tak özelliklidir.
* Süper ince
* 2 YIL GARANTİLİ

Tüm fiyatlar tavsiye edilen azami perakende satış fiyatlarıdır | Fiyatlara KDV dahil değildir | Key Banyo ve Mutfak Ürünleri Dış Tic. A.Ş.'nin ürünler ve teknik detaylarında değişiklik yapma hakkı saklıdır | Renkler için mutlaka canlı numune görülmelidir | Ürünler hakkında daha fazla bilgi için www.bocchi.com.tr adresini ziyaret ediniz

Speciale

GÖRSEL VE TEKNİK ÇİZİM | ÖZELİKLER | KOD | RENK | FİYAT/TL

1175 Speciale Lavabo 55 cm

KOD	RENK	FİYAT/TL
1175-061-0126	PARLAK BEYAZ	550

* 1175-xxx-0126 Tek armatür delikli,
* 1175-xxx-0127 Üç armatür delikli,
* 1217-xxx Seramik kare kapak ürüne dahildir.
* Gizli su taşma delikli
* Su taşma delikli sifonla kullanımı önerilir, 6190 0002
* 10 YIL GARANTİLİ

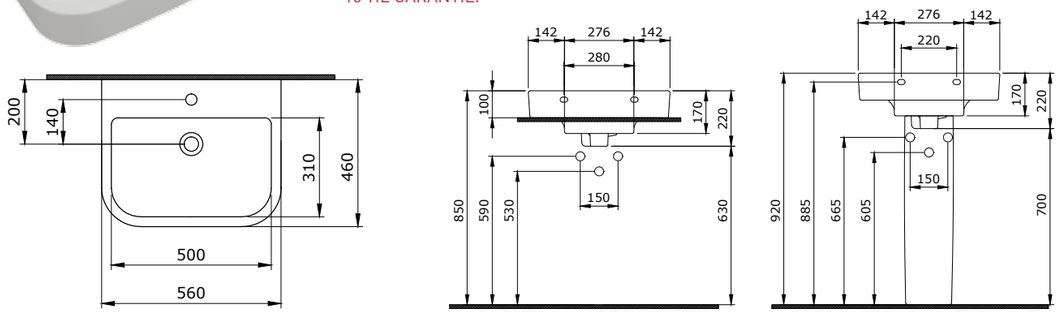

1231 Speciale Lavabo 85 cm

KOD	RENK	FİYAT/TL
1231-061-0126	PARLAK BEYAZ	730

* 1231-xxx-0126 Tek armatür delikli
* 1231-xxx-0127 Üç armatür delikli,
* 1217-xxx Seramik kare kapak ürüne dahildir.
* Gizli su taşma delikli
* Su taşma delikli sifonla kullanımı önerilir, 6190 0002
* 10 YIL GARANTİLİ

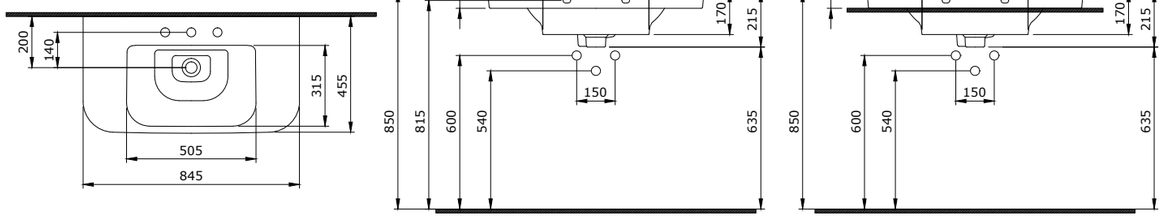

1232 Speciale Lavabo 120 cm

KOD	RENK	FİYAT/TL
1232-061-0126	PARLAK BEYAZ	1.090

* 1232-xxx-0126 Tek armatür delikli
* 1232-xxx-0127 Üç armatür delikli
* 1232-xxx-0132 Çift armatür delikli
* 1217-xxx Seramik kare kapak ürüne dahildir.
* Gizli su taşma delikli
* Su taşma delikli sifonla kullanımı önerilir, 6190 0002
* 10 YIL GARANTİLİ

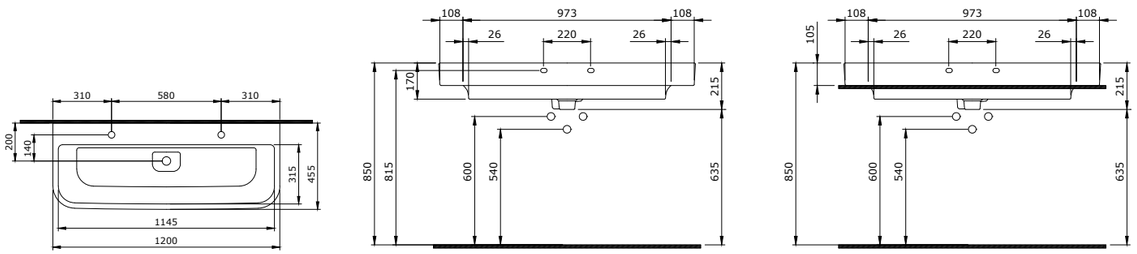

Tüm fiyatlar tavsiye edilen azami perakende satış fiyatlarıdır | Fiyatlara KDV dahil değildir | Key Banyo ve Mutfak Ürünleri Dış Tic. A.Ş.'nin ürünler ve teknik detaylarında değişiklik yapma hakkı saklıdır | Renkler için mutlaka canlı numune görülmelidir | Ürünler hakkında daha fazla bilgi için www.bocchi.com.tr adresini ziyaret ediniz

GÖRSEL VE TEKNİK ÇİZİM | ÖZELİKLER | KOD | RENK | FİYAT/TL

1171 Speciale Jet Flush Asma Klozet

* 3 adet su jeti ile yıkama
* 1171-xxx-0128 Gizli taharet girişli
* 1171-xxx-0119 Yandan taharet girişli
* 1171-xxx-0129 Taharet borusuz
* 10 YIL GARANTİLİ

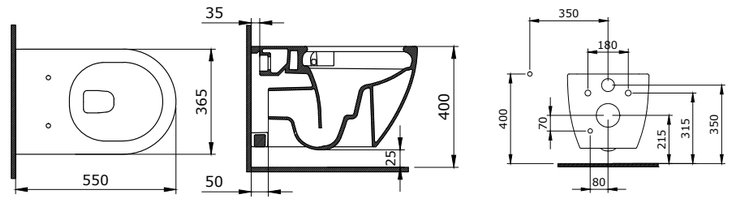

KOD	RENK	FİYAT/TL
1171-001-0128	PARLAK BEYAZ	890
1171-002-0128	MAT BEYAZ	1.120
1171-006-0128	MAT GRİ	1.120
1171-007-0128	MAT YASEMIN	1.120
1171-011-0128	MAT KAŞMİR	1.120
1171-014-0128	PARLAK BİSKÜVİ	1.120
1171-014-0128	MAT SOMON	1.120
1171-014-0128	MAT MİNT YEŞİL	1.120
1171-010-0128	PARLAK SAFİR MAVİ	1.340
1171-020-0128	MAT ANTRASİT	1.340
1171-021-0128	P. MANDALİNA SARISI	1.340
1171-025-0128	MAT KAHVE	1.340
1171-026-0128	MAT SARI	1.340
1171-027-0128	MAT YEŞİL	1.340
1171-029-0128	MAT BUZ MAVİSİ	1.340
1171-004-0128	MAT SİYAH	1.340
1171-005-0128	PARLAK SİYAH	1.340
1171-012-0128	PARLAK TURUNCU	1.570
1171-019-0128	PARLAK KIRMIZI	1.570

1167 Speciale XL Asma Klozet

* Genişletilmiş asma klozet
* 1167-xxx-0128 Gizli taharet girişli
* 1167-xxx-0119 Yandan taharet girişli
* 1167-xxx-0129 Taharet borusuz
* 10 YIL GARANTİLİ

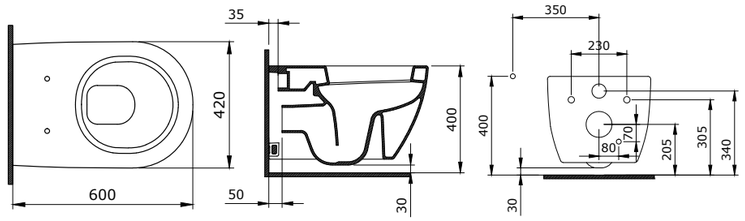

KOD	RENK	FİYAT/TL
1167-001-0128	PARLAK BEYAZ	890
1167-002-0128	MAT BEYAZ	1.120
1167-006-0128	MAT GRİ	1.120
1167-007-0128	MAT YASEMIN	1.120
1167-011-0128	MAT KAŞMİR	1.120
1167-014-0128	PARLAK BİSKÜVİ	1.120
1167-032-0128	MAT SOMON	1.120
1167-033-0128	MAT MİNT YEŞİL	1.120
1167-010-0128	PARLAK SAFİR MAVİ	1.340
1167-020-0128	MAT ANTRASİT	1.340
1167-021-0128	P. MANDALİNA SARISI	1.340
1167-025-0128	MAT KAHVE	1.340
1167-026-0128	MAT SARI	1.340
1167-027-0128	MAT YEŞİL	1.340
1167-029-0128	MAT BUZ MAVİSİ	1.340
1167-004-0128	MAT SİYAH	1.340
1167-005-0128	PARLAK SİYAH	1.340
1167-012-0128	PARLAK TURUNCU	1.570
1167-019-0128	PARLAK KIRMIZI	1.570

A0300 Pure S Asma Klozet Kapağı

* Duroplast Soft Close Kapak
* Kolay temizlenir "Sök-Tak özelliklidir.
* 10 YIL GARANTİLİ

KOD	RENK	FİYAT/TL
A0300-001	PARLAK BEYAZ	290
A0300-002	MAT BEYAZ	430
A0300-006	MAT GRİ	430
A0300-007	MAT YASEMIN	430
A0300-011	MAT KAŞMİR	430
A0300-014	PARLAK BİSKÜVİ	430
A0300-032	MAT SOMON	430
A0300-033	MAT MİNT YEŞİL	430
A0300-010	PARLAK SAFİR MAVİ	430
A0300-020	MAT ANTRASİT	430
A0300-021	P. MANDALİNA SARISI	430
A0300-025	MAT KAHVE	430
A0300-026	MAT SARI	430
A0300-027	MAT YEŞİL	430
A0300-029	MAT BUZ MAVİSİ	430
A0300-004	MAT SİYAH	430
A0300-005	PARLAK SİYAH	430
A0300-012	PARLAK TURUNCU	430
A0300-019	PARLAK KIRMIZI	430

Tüm fiyatlar tavsiye edilen azami perakende satış fiyatlarıdır | Fiyatlara KDV dahil değildir | Key Banyo ve Mutfak Ürünleri Dış Tic. A.Ş.'nin ürünler ve teknik detaylarında değişiklik yapma hakkı saklıdır | Renkler için mutlaka canlı numune görülmelidir | Ürünler hakkında daha fazla bilgi için www.bocchi.com.tr adresini ziyaret ediniz

GÖRSEL VE TEKNİK ÇİZİM | ÖZELİKLER

A0330 Pure Slim

Yeni

* Duroplast Soft Close Kapak
* Kolay temizlenir "Sök-Tak özelliklidir.
* Süper ince
* 2 YIL GARANTİLİ

KOD	RENK	FİYAT/TL
A0330-001	PARLAK BEYAZ	320
A0330-002	MAT BEYAZ	470
A0330-006	MAT GRİ	470
A0330-007	MAT JASMİN	470
A0330-011	MAT KAŞMİR	470
A0330-014	PARLAK BİSKÜVİ	470
A0330-032	MAT SOMON	470
A0330-033	MAT MİNT YEŞİL	470
A0330-010	PARLAK SAFİR MAVİ	470
A0330-020	MAT ANTRASİT	470
A0330-021	P. MANDALİNA SARISI	470
A0330-025	MAT KAHVE	470
A0330-026	MAT SARI	470
A0330-027	MAT YEŞİL	470
A0330-029	BUZ MAVİSİ	470
A0330-004	MAT SİYAH	470
A0330-005	PARLAK SİYAH	470
A0330-012	PARLAK TURUNCU	470
A0330-019	PARLAK KIRMIZI	470

A0320 Speciale XL Asma Klozet Kapağı

* Tüm renk seçenekleri yavaş kapanır (soft-close) özelliklidir
* Klozet kapağı sadece 1167 klozet ile uyumludur
* Duroplast, paslanmaz metal menteşeli
* 2 YIL GARANTİLİ

A0320-001	PARLAK BEYAZ	440
A0320-002	MAT BEYAZ	570
A0320-006	MAT GRİ	570
A0320-007	MAT YASEMIN	570
A0320-011	MAT KAŞMİR	570
A0320-014	PARLAK BİSKÜVİ	570
A0320-032	MAT SOMON	570
A0320-033	MAT MİNT YEŞİL	570
A0320-010	PARLAK SAFİR MAVİ	570
A0320-020	MAT ANTRASİT	570
A0320-021	P. MANDALİNA SARISI	570
A0320-025	MAT KAHVE	570
A0320-026	MAT SARI	570
A0320-027	MAT YEŞİL	570
A0320-029	MAT BUZ MAVİSİ	570
A0320-004	MAT SİYAH	570
A0320-005	PARLAK SİYAH	570
A0320-012	PARLAK TURUNCU	570
A0320-019	PARLAK KIRMIZI	570

Tüm fiyatlar tavsiye edilen azami perakende satış fiyatlarıdır | Fiyatlara KDV dahil değildir | Key Banyo ve Mutfak Ürünleri Dış Tic. A.Ş.'nin ürünler ve teknik detaylarında değişiklik yapma hakkı saklıdır | Renkler için mutlaka canlı numune görülmelidir | Ürünler hakkında daha fazla bilgi için www.bocchi.com.tr adresini ziyaret ediniz

Scala

GÖRSEL VE TEKNİK ÇİZİM | ÖZELİKLER | KOD | RENK | FİYAT/TL

1006 Scala Tezgah Altı Lavabo 55 cm

* Armatür deliksiz
* Su taşma delikli
* 10 YIL GARANTİLİ

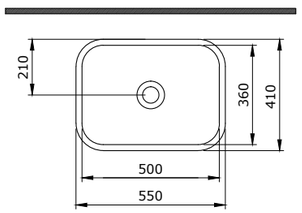

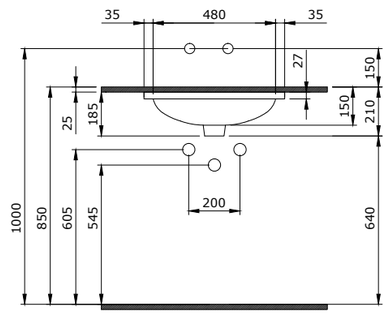

KOD	RENK	FİYAT/TL
1006-001-0125	PARLAK BEYAZ	290
1006-002-0125	MAT BEYAZ	360
1006-006-0125	MAT GRİ	360
1006-007-0125	MAT YASEMİN	360
1006-011-0125	MAT KAŞMİR	360
1006-014-0125	PARLAK BİSKÜVİ	360
1006-032-0125	MAT SOMON	360
1006-033-0125	MAT MİNT YEŞİL	360
1006-010-0125	PARLAK SAFİR MAVİ	430
1006-020-0125	MAT ANTRASİT	430
1006-021-0125	P. MANDALİNA SARISI	430
1006-025-0125	MAT KAHVE	430
1006-026-0125	MAT SARI	430
1006-027-0125	MAT YEŞİL	430
1006-029-0125	MAT BUZ MAVİSİ	430
1006-004-0125	MAT SİYAH	430
1006-005-0125	PARLAK SİYAH	430
1006-012-0125	PARLAK TURUNCU	500
1006-019-0125	PARLAK KIRMIZI	500

1076 Scala Tezgah Üstü Lavabo 48 cm

* Tek armatür delikli
* Su taşma delikli
* Tezgah üstü ve asma olarak kullanılabilir.
* Cut-Insert uygulama
* 10 YIL GARANTİLİ

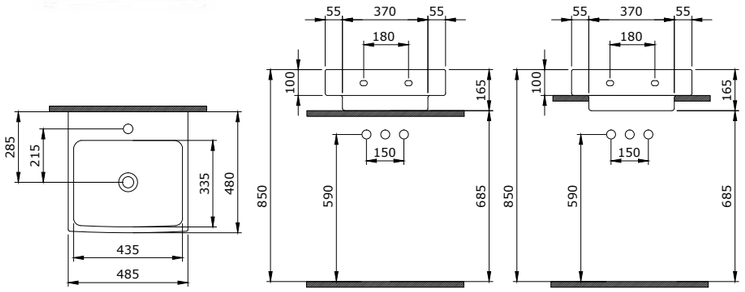

KOD	RENK	FİYAT/TL
1076-001-0126	PARLAK BEYAZ	420
1076-002-0126	MAT BEYAZ	530
1076-006-0126	MAT GRİ	530
1076-007-0126	MAT YASEMİN	530
1076-011-0126	MAT KAŞMİR	530
1076-014-0126	PARLAK BİSKÜVİ	530
1076-032-0126	MAT SOMON	530
1076-033-0126	MAT MİNT YEŞİL	530
1076-010-0126	PARLAK SAFİR MAVİ	630
1076-020-0126	MAT ANTRASİT	630
1076-021-0126	P. MANDALİNA SARISI	630
1076-025-0126	MAT KAHVE	630
1076-026-0126	MAT SARI	630
1076-027-0126	MAT YEŞİL	630
1076-029-0126	MAT BUZ MAVİSİ	630
1076-004-0126	MAT SİYAH	630
1076-005-0126	PARLAK SİYAH	630
1076-012-0126	PARLAK TURUNCU	740
1076-019-0126	PARLAK KIRMIZI	740

1077 Scala Tezgah Üstü Lavabo 60 cm

* Tek armatür delikli
* Su taşma delikli
* Tezgah üstü ve asma olarak kullanılabilir.
* Cut-Insert uygulama
* 10 YIL GARANTİLİ

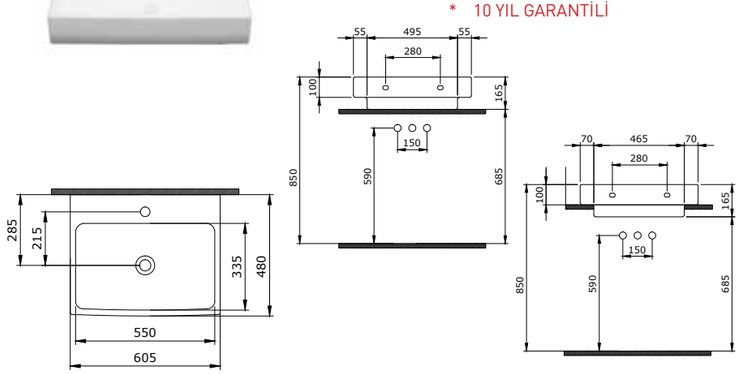

KOD	RENK	FİYAT/TL
1077-001-0126	PARLAK BEYAZ	490
1077-002-0126	MAT BEYAZ	620
1077-006-0126	MAT GRİ	620
1077-007-0126	MAT YASEMİN	620
1077-011-0126	MAT KAŞMİR	620
1077-014-0126	PARLAK BİSKÜVİ	620
1077-032-0126	MAT SOMON	620
1077-033-0126	MAT MİNT YEŞİL	620
1077-010-0126	PARLAK SAFİR MAVİ	740
1077-020-0126	MAT ANTRASİT	740
1077-021-0126	P. MANDALİNA SARISI	740
1077-025-0126	MAT KAHVE	740
1077-026-0126	MAT SARI	740
1077-027-0126	MAT YEŞİL	740
1077-029-0126	MAT BUZ MAVİSİ	740
1077-004-0126	MAT SİYAH	740
1077-005-0126	PARLAK SİYAH	740
1077-012-0126	PARLAK TURUNCU	860
1077-019-0126	PARLAK KIRMIZI	860

Tüm fiyatlar tavsiye edilen azami perakende satış fiyatlarıdır | Fiyatlara KDV dahil değildir | Key Banyo ve Mutfak Ürünleri Dış Tic. A.Ş.'nin ürünler ve teknik detaylarında değişiklik yapma hakkı saklıdır | Renkler için mutlaka canlı numune görülmelidir | Ürünler hakkında daha fazla bilgi için www.bocchi.com.tr adresini ziyaret ediniz

GÖRSEL VE TEKNİK ÇİZİM | ÖZELİKLER | KOD | RENK | FİYAT/TL

1078 Scala Tezgah Üstü Lavabo 80 cm

* Tek armatür delikli
* Su taşma delikli
* Tezgah üstü ve asma olarak kullanılabilir.
* Cut-Insert uygulama
* 10 YIL GARANTİLİ

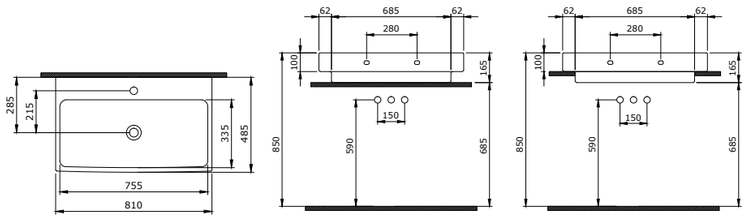

KOD	RENK	FİYAT/TL
1078-001-0126	PARLAK BEYAZ	580
1078-002-0126	MAT BEYAZ	730
1078-006-0126	MAT GRİ	730
1078-007-0126	MAT YASEMİN	730
1078-011-0126	MAT KAŞMİR	730
1078-014-0126	PARLAK BİSKÜVİ	730
1078-032-0126	MAT SOMON	730
1078-033-0126	MAT MİNT YEŞİL	730
1078-010-0126	PARLAK SAFİR MAVİ	870
1078-020-0126	MAT ANTRASİT	870
1078-021-0126	P. MANDALİNA SARISI	870
1078-025-0126	MAT KAHVE	870
1078-026-0126	MAT SARI	870
1078-027-0126	MAT YEŞİL	870
1078-029-0126	MAT BUZ MAVİSİ	870
1078-004-0126	MAT SİYAH	870
1078-005-0126	PARLAK SİYAH	870
1078-012-0126	PARLAK TURUNCU	1.010
1078-019-0126	PARLAK KIRMIZI	1.010

1079 Scala Tezgah Üstü Lavabo 100 cm

* Tek armatür delikli
* Tezgah üstü ve asma olarak kullanılabilir.
* Cut-Insert uygulama
* 10 YIL GARANTİLİ

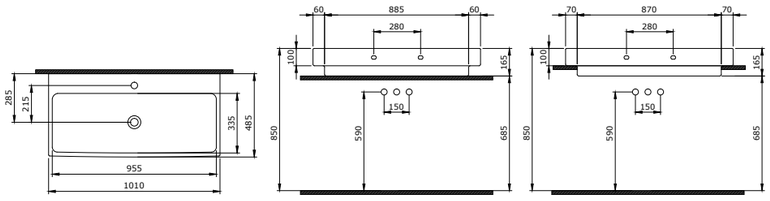

KOD	RENK	FİYAT/TL
1079-001-0126	PARLAK BEYAZ	800
1079-002-0126	MAT BEYAZ	1.000
1079-006-0126	MAT GRİ	1.000
1079-007-0126	MAT YASEMİN	1.000
1079-011-0126	MAT KAŞMİR	1.000
1079-014-0126	PARLAK BİSKÜVİ	1.000
1079-032-0126	MAT SOMON	1.000
1079-033-0126	MAT MİNT YEŞİL	1.000
1079-010-0126	PARLAK SAFİR MAVİ	1.210
1079-020-0126	MAT ANTRASİT	1.210
1079-021-0126	P. MANDALİNA SARISI	1.210
1079-025-0126	MAT KAHVE	1.210
1079-026-0126	MAT SARI	1.210
1079-027-0126	MAT YEŞİL	1.210
1079-029-0126	MAT BUZ MAVİSİ	1.210
1079-004-0126	MAT SİYAH	1.210
1079-005-0126	PARLAK SİYAH	1.210
1079-012-0126	PARLAK TURUNCU	1.400
1079-019-0126	PARLAK KIRMIZI	1.400

1080 Scala Asma Klozet

* 1080-xxx-0128 Gizli taharet girişli
* 1080-xxx-0119 Yandan taharet girişli
* 1080-xxx-0129 Taharet borusuz
* 10 YIL GARANTİLİ

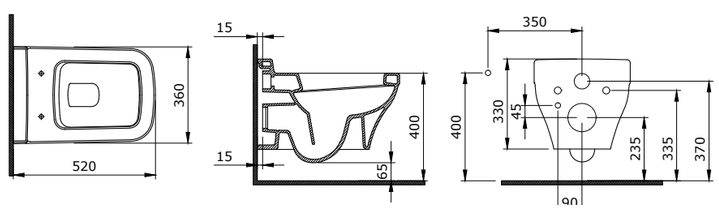

KOD	RENK	FİYAT/TL
1080-001-0128	PARLAK BEYAZ	710
1080-002-0128	MAT BEYAZ	890
1080-006-0128	MAT GRİ	890
1080-007-0128	MAT YASEMİN	890
1080-011-0128	MAT KAŞMİR	890
1080-014-0128	PARLAK BİSKÜVİ	890
1080-032-0128	MAT SOMON	890
1080-033-0128	MAT MİNT YEŞİL	890
1080-010-0128	PARLAK SAFİR MAVİ	1.060
1080-020-0128	MAT ANTRASİT	1.060
1080-021-0128	P. MANDALİNA SARISI	1.060
1080-025-0128	MAT KAHVE	1.060
1080-026-0128	MAT SARI	1.060
1080-027-0128	MAT YEŞİL	1.060
1080-029-0128	MAT BUZ MAVİSİ	1.060
1080-004-0128	MAT SİYAH	1.060
1080-005-0128	PARLAK SİYAH	1.060
1080-012-0128	PARLAK TURUNCU	1.240
1080-019-0128	PARLAK KIRMIZI	1.240

Tüm fiyatlar tavsiye edilen azami perakende satış fiyatlarıdır | Fiyatlara KDV dahil değildir | Key Banyo ve Mutfak Ürünleri Dış Tic. A.Ş.'nin ürünler ve teknik detaylarında değişiklik yapma hakkı saklıdır | Renkler için mutlaka canlı numune görülmelidir | Ürünler hakkında daha fazla bilgi için www.bocchi.com.tr adresini ziyaret ediniz

GÖRSEL VE TEKNİK ÇİZİM | ÖZELİKLER | KOD | RENK | FİYAT/TL

1133 Scala Duvara Tam Dayalı Klozet

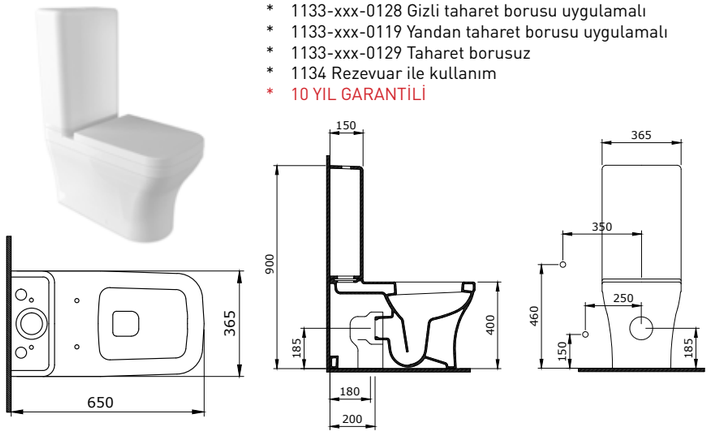

* 1133-xxx-0128 Gizli taharet borusu uygulamalı
* 1133-xxx-0119 Yandan taharet borusu uygulamalı
* 1133-xxx-0129 Taharet borusuz
* 1134 Rezevuar ile kullanım
* 10 YIL GARANTİLİ

KOD	RENK	FİYAT/TL
1133-001-0128	PARLAK BEYAZ	710
1133-002-0128	MAT BEYAZ	890
1133-006-0128	MAT GRİ	890
1133-007-0128	MAT YASEMIN	890
1133-011-0128	MAT KAŞMİR	890
1133-014-0128	PARLAK BİSKÜVİ	890
1133-032-0128	MAT SOMON	890
1133-033-0128	MAT MİNT YEŞİL	890
1133-010-0128	PARLAK SAFİR MAVİ	1.060
1133-020-0128	MAT ANTRASİT	1.060
1133-021-0128	P. MANDALİNA SARISI	1.060
1133-025-0128	MAT KAHVE	1.060
1133-026-0128	MAT SARI	1.060
1133-027-0128	MAT YEŞİL	1.060
1133-029-0128	MAT BUZ MAVİSİ	1.060
1133-004-0128	MAT SİYAH	1.060
1133-005-0128	PARLAK SİYAH	1.060
1133-012-0128	PARLAK TURUNCU	1.240
1133-019-0128	PARLAK KIRMIZI	1.570

1134 Scala Rezervuar

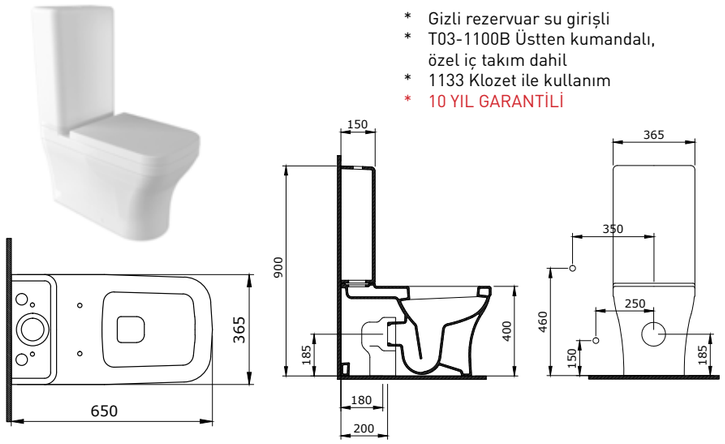

* Gizli rezervuar su girişli
* T03-1100B Üstten kumandalı, özel iç takım dahil
* 1133 Klozet ile kullanım
* 10 YIL GARANTİLİ

KOD	RENK	FİYAT/TL
1134-001-0120	PARLAK BEYAZ	520
1134-002-0120	MAT BEYAZ	650
1134-006-0120	MAT GRİ	650
1134-007-0120	MAT YASEMIN	650
1134-011-0120	MAT KAŞMİR	650
1134-014-0120	PARLAK BİSKÜVİ	650
1134-032-0120	MAT SOMON	650
1134-033-0120	MAT MİNT YEŞİL	650
1134-010-0120	PARLAK SAFİR MAVİ	770
1134-020-0120	MAT ANTRASİT	770
1134-021-0120	P. MANDALİNA SARISI	770
1134-025-0120	MAT KAHVE	770
1134-026-0120	MAT SARI	770
1134-027-0120	MAT YEŞİL	770
1134-029-0120	MAT BUZ MAVİSİ	770
1134-004-0120	MAT SİYAH	770
1134-005-0120	PARLAK SİYAH	770
1134-012-0120	PARLAK TURUNCU	900
1134-019-0120	PARLAK KIRMIZI	900

1249 Scala Duvara Dayalı Yerden Klozet

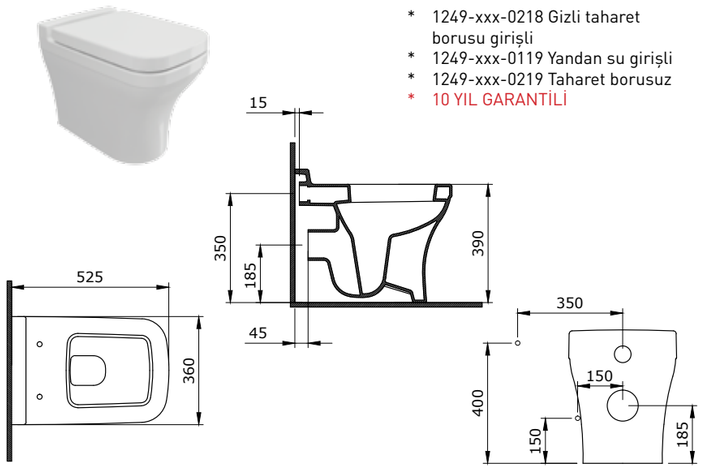

* 1249-xxx-0218 Gizli taharet borusu girişli
* 1249-xxx-0119 Yandan su girişli
* 1249-xxx-0219 Taharet borusuz
* 10 YIL GARANTİLİ

KOD	RENK	FİYAT/TL
1249-001-0128	PARLAK BEYAZ	710
1249-002-0128	MAT BEYAZ	890
1249-006-0128	MAT GRİ	890
1249-007-0128	MAT YASEMIN	890
1249-011-0128	MAT KAŞMİR	890
1249-014-0128	PARLAK BİSKÜVİ	890
1249-032-0128	MAT SOMON	890
1249-033-0128	MAT MİNT YEŞİL	890
1249-010-0128	PARLAK SAFİR MAVİ	1.060
1249-020-0128	MAT ANTRASİT	1.060
1249-021-0128	P. MANDALİNA SARISI	1.060
1249-025-0128	MAT KAHVE	1.060
1249-026-0128	MAT SARI	1.060
1249-027-0128	MAT YEŞİL	1.060
1249-029-0128	MAT BUZ MAVİSİ	1.060
1249-004-0128	MAT SİYAH	1.060
1249-005-0128	PARLAK SİYAH	1.060
1249-012-0128	PARLAK TURUNCU	1.240
1249-019-0128	PARLAK KIRMIZI	1.240

Tüm fiyatlar tavsiye edilen azami perakende satış fiyatlarıdır | Fiyatlara KDV dahil değildir | Key Banyo ve Mutfak Ürünleri Dış Tic. A.Ş.'nin ürünler ve teknik detaylarında değişiklik yapma hakkı saklıdır | Renkler için mutlaka canlı numune görülmelidir | Ürünler hakkında daha fazla bilgi için www.bocchi.com.tr adresini ziyaret ediniz

GÖRSEL VE TEKNİK ÇİZİM | ÖZELİKLER | KOD | RENK | FİYAT/TL

A0322 Tutti S Klozet Kapağı

* Duroplast Soft Close Kapak
* Kolay temizlenir "Sök-Tak özelliklidir.
* 2 YIL GARANTİLİ

KOD	RENK	FİYAT/TL
A0322-001	PARLAK BEYAZ	290
A0322-002	MAT BEYAZ	430
A0322-006	MAT GRİ	430
A0322-007	MAT YASEMIN	430
A0322-011	MAT KAŞMİR	430
A0322-014	PARLAK BİSKÜVİ	430
A0322-032	MAT SOMON	430
A0322-033	MAT MİNT YEŞİL	430
A0322-010	PARLAK SAFİR MAVİ	430
A0322-020	MAT ANTRASİT	430
A0322-021	P. MANDALİNA SARISI	430
A0322-025	MAT KAHVE	430
A0322-026	MAT SARI	430
A0322-027	MAT YEŞİL	430
A0322-029	MAT BUZ MAVİSİ	430
A0322-004	MAT SİYAH	430
A0322-005	PARLAK SİYAH	430
A0322-012	PARLAK TURUNCU	430
A0322-019	PARLAK KIRMIZI	430

A0332 Tutti Slim Klozet Kapağı **Yeni**

* Duroplast Soft Close Kapak
* Kolay temizlenir "Sök-Tak özelliklidir.
* Süper ince
* 2 YIL GARANTİLİ

KOD	RENK	FİYAT/TL
A0332-001	PARLAK BEYAZ	320
A0332-002	MAT BEYAZ	470
A0332-006	MAT GRİ	470
A0332-007	MAT YASEMIN	470
A0332-011	MAT KAŞMİR	470
A0332-014	PARLAK BİSKÜVİ	470
A0332-032	MAT SOMON	470
A0332-033	MAT MİNT YEŞİL	470
A0332-010	PARLAK SAFİR MAVİ	470
A0332-020	MAT ANTRASİT	470
A0332-021	P. MANDALİNA SARISI	470
A0332-025	MAT KAHVE	470
A0332-026	MAT SARI	470
A0332-027	MAT YEŞİL	470
A0332-029	MAT BUZ MAVİSİ	470
A0332-004	MAT SİYAH	470
A0332-005	PARLAK SİYAH	470
A0332-012	PARLAK TURUNCU	470
A0332-019	PARLAK KIRMIZI	470

*Mayıs 2017 de sipariş alınacaktır

1125 Scala Asma Bide

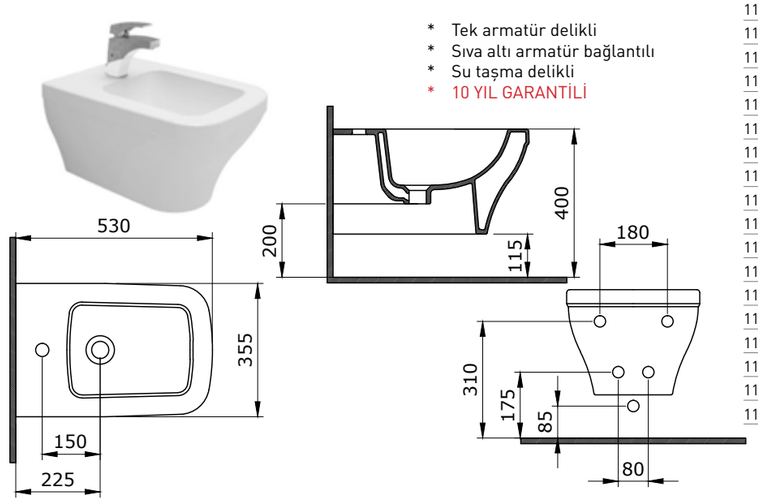

* Tek armatür delikli
* Sıva altı armatür bağlantılı
* Su taşma delikli
* 10 YIL GARANTİLİ

KOD	RENK	FİYAT/TL
1125-001-0120	PARLAK BEYAZ	670
1125-002-0120	MAT BEYAZ	830
1125-006-0120	MAT GRİ	830
1125-007-0120	MAT YASEMIN	830
1125-011-0120	MAT KAŞMİR	830
1125-014-0120	PARLAK BİSKÜVİ	830
1125-032-0120	MAT SOMON	830
1125-033-0120	MAT MİNT YEŞİL	830
1125-010-0120	PARLAK SAFİR MAVİ	1.000
1125-020-0120	MAT ANTRASİT	1.000
1125-021-0120	P. MANDALİNA SARISI	1.000
1125-025-0120	MAT KAHVE	1.000
1125-026-0120	MAT SARI	1.000
1125-027-0120	MAT YEŞİL	1.000
1125-029-0120	MAT BUZ MAVİSİ	1.000
1125-004-0120	MAT SİYAH	1.000
1125-005-0120	PARLAK SİYAH	1.000
1125-012-0120	PARLAK TURUNCU	1.160
1125-019-0120	PARLAK KIRMIZI	1.160

Tüm fiyatlar tavsiye edilen azami perakende satış fiyatlarıdır | Fiyatlara KDV dahil değildir | Key Banyo ve Mutfak Ürünleri Dış Tic. A.Ş.'nin ürünler ve teknik detaylarında değişiklik yapma hakkı saklıdır | Renkler için mutlaka canlı numune görülmelidir | Ürünler hakkında daha fazla bilgi için www.bocchi.com.tr adresini ziyaret ediniz

Taormina arch

GÖRSEL VE TEKNİK ÇİZİM | ÖZELİKLER | KOD | RENK | FİYAT/TL

1015 Taormina Arch Lavabo 45 cm

* 1015-xxx-0126 Tek armatür delikli, su taşma delikli
* Tezgah üstü veya asma olarak kullanılabilir
* Ayaklı kullanıma uygun değildir
* 10 YIL GARANTİLİ

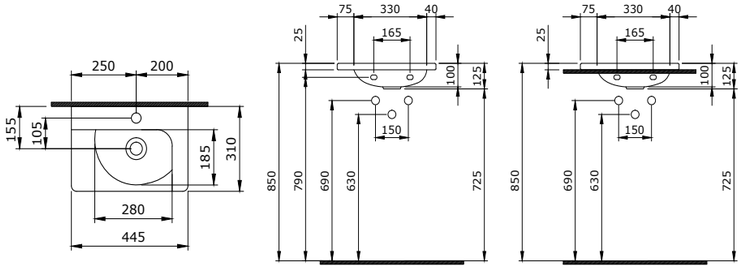

KOD	RENK	FİYAT/TL
1015-001-0126	PARLAK BEYAZ	180
1015-002-0126	MAT BEYAZ	230
1015-006-0126	MAT GRİ	230
1015-007-0126	MAT YASEMIN	230
1015-011-0126	MAT KAŞMİR	230
1015-014-0126	PARLAK BİSKÜVİ	230
1015-032-0126	MAT SOMON	230
1015-033-0126	MAT MİNT YEŞİL	230
1015-010-0126	PARLAK SAFİR MAVİ	270
1015-020-0126	MAT ANTRASİT	270
1015-021-0126	P. MANDALİNA SARISI	270
1015-025-0126	MAT KAHVE	270
1015-026-0126	MAT SARI	270
1015-027-0126	MAT YEŞİL	270
1015-029-0126	MAT BUZ MAVİSİ	270
1015-004-0126	MAT SİYAH	270
1015-005-0126	PARLAK SİYAH	270
1015-012-0126	PARLAK TURUNCU	320
1015-019-0126	PARLAK KIRMIZI	320

1009 Taormina Arch Etajerli Lavabo 65 cm

* 1009-xxx-0126 Tek armatür delikli, su taşma delikli
* 1009-xxx-0127 Üç armatür delikli, su taşma delikli
* Tezgah üstü veya asma olarak kullanılabilir
* 1002 ve 1003 ayaklar ile uyumlu
* 10 YIL GARANTİLİ

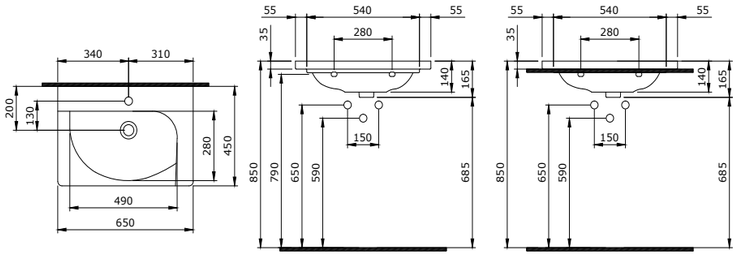

KOD	RENK	FİYAT/TL
1009-001-0126	PARLAK BEYAZ	320
1009-002-0126	MAT BEYAZ	410
1009-006-0126	MAT GRİ	410
1009-007-0126	MAT YASEMIN	410
1009-011-0126	MAT KAŞMİR	410
1009-014-0126	PARLAK BİSKÜVİ	410
1009-032-0126	MAT SOMON	410
1009-033-0126	MAT MİNT YEŞİL	410
1009-010-0126	PARLAK SAFİR MAVİ	490
1009-020-0126	MAT ANTRASİT	490
1009-021-0126	P. MANDALİNA SARISI	490
1009-025-0126	MAT KAHVE	490
1009-026-0126	MAT SARI	490
1009-027-0126	MAT YEŞİL	490
1009-029-0126	MAT BUZ MAVİSİ	490
1009-004-0126	MAT SİYAH	490
1009-005-0126	PARLAK SİYAH	490
1009-012-0126	PARLAK TURUNCU	560
1009-019-0126	PARLAK KIRMIZI	560

1020 Taormina Arch Etajerli Lavabo 86 cm

* 1020-xxx-0126 Tek armatür delikli, su taşma delikli
* 1020-xxx-0127 Üç armatür delikli, su taşma delikli
* Tezgah üstü veya asma olarak kullanılabilir
* 1002 ve 1003 ayaklar ile uyumlu
* 10 YIL GARANTİLİ

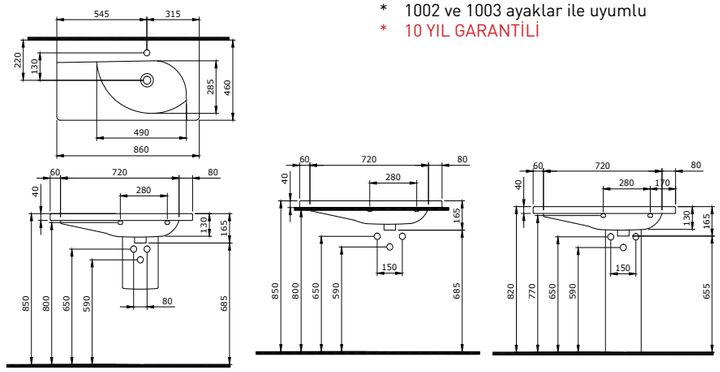

KOD	RENK	FİYAT/TL
1020-001-0126	PARLAK BEYAZ	500
1020-002-0126	MAT BEYAZ	630
1020-006-0126	MAT GRİ	630
1020-007-0126	MAT YASEMIN	630
1020-011-0126	MAT KAŞMİR	630
1020-014-0126	PARLAK BİSKÜVİ	630
1020-032-0126	MAT SOMON	630
1020-033-0126	MAT MİNT YEŞİL	630
1020-010-0126	PARLAK SAFİR MAVİ	760
1020-020-0126	MAT ANTRASİT	760
1020-021-0126	P. MANDALİNA SARISI	760
1020-025-0126	MAT KAHVE	760
1020-026-0126	MAT SARI	760
1020-027-0126	MAT YEŞİL	760
1020-029-0126	MAT BUZ MAVİSİ	760
1020-004-0126	MAT SİYAH	760
1020-005-0126	PARLAK SİYAH	760
1020-012-0126	PARLAK TURUNCU	880
1020-019-0126	PARLAK KIRMIZI	880

Tüm fiyatlar tavsiye edilen azami perakende satış fiyatlarıdır | Fiyatlara KDV dahil değildir | Key Banyo ve Mutfak Ürünleri Dış Tic. A.Ş.'nin ürünler ve teknik detaylarında değişiklik yapma hakkı saklıdır | Renkler için mutlaka canlı numune görülmelidir | Ürünler hakkında daha fazla bilgi için www.bocchi.com.tr adresini ziyaret ediniz

GÖRSEL VE TEKNİK ÇİZİM | ÖZELİKLER | KOD | RENK | FİYAT/TL

1395 Taormina Arch Etajerli Lavabo 105 cm **Yeni**

* 1395-xxx-0126 Tek armatür delikli, su taşma delikli
* 1395-xxx-0127 Üç armatür delikli, su taşma delikli
* Tezgah üstü veya asma olarak kullanılabilir
* 1002 ve 1003 ayaklar ile uyumlu
* 10 YIL GARANTİLİ

KOD	RENK	FİYAT/TL
1395-001-0126	PARLAK BEYAZ	590
1395-002-0126	MAT BEYAZ	740
1395-006-0126	MAT GRİ	740
1395-007-0126	MAT YASEMIN	740
1395-011-0126	MAT KAŞMİR	740
1395-014-0126	PARLAK BİSKÜVİ	740
1395-032-0126	MAT SOMON	740
1395-033-0126	MAT MİNT YEŞİL	740
1395-010-0126	PARLAK SAFİR MAVİ	880
1395-020-0126	MAT ANTRASİT	880
1395-021-0126	P. MANDALİNA SARISI	880
1395-025-0126	MAT KAHVE	880
1395-026-0126	MAT SARI	880
1395-027-0126	MAT YEŞİL	880
1395-029-0126	MAT BUZ MAVİSİ	880
1395-004-0126	MAT SİYAH	880
1395-005-0126	PARLAK SİYAH	880
1395-012-0126	PARLAK TURUNCU	1.030
1395-019-0126	PARLAK KIRMIZI	1.030

*Mayıs 2017 de sipariş alınacaktır

1002 Taormina Kolon Ayak

* 1015 Taormina Arch 45 cm lavabo hariç tüm Taormina serisi lavabolar ile uyumludur.
* 10 YIL GARANTİLİ

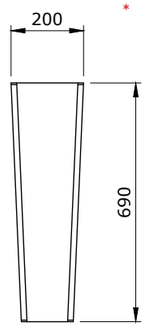

KOD	RENK	FİYAT/TL
1002-001-0320	PARLAK BEYAZ	160
1002-002-0320	MAT BEYAZ	200
1002-006-0320	MAT GRİ	200
1002-007-0320	MAT YASEMIN	200
1002-011-0320	MAT KAŞMİR	200
1002-014-0320	PARLAK BİSKÜVİ	200
1002-032-0320	MAT SOMON	200
1002-033-0320	MAT MİNT YEŞİL	200
1002-010-0320	PARLAK SAFİR MAVİ	240
1002-020-0320	MAT ANTRASİT	240
1002-021-0320	P. MANDALİNA SARISI	240
1002-025-0320	MAT KAHVE	240
1002-026-0320	MAT SARI	240
1002-027-0320	MAT YEŞİL	240
1002-029-0320	MAT BUZ MAVİSİ	240
1002-004-0320	MAT SİYAH	240
1002-005-0320	PARLAK SİYAH	240
1002-012-0320	PARLAK TURUNCU	280
1002-019-0320	PARLAK KIRMIZI	280

1003 Taormina Yarım Ayak

* 1015 Taormina Arch 45 cm lavabo hariç tüm Taormina serisi lavabolar ile uyumludur
* 10 YIL GARANTİLİ

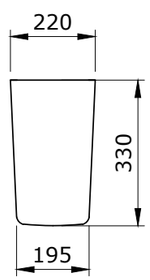

KOD	RENK	FİYAT/TL
1003-001-0320	PARLAK BEYAZ	130
1003-002-0320	MAT BEYAZ	170
1003-006-0320	MAT GRİ	170
1003-007-0320	MAT YASEMIN	170
1003-011-0320	MAT KAŞMİR	170
1003-014-0320	PARLAK BİSKÜVİ	170
1003-032-0320	MAT SOMON	170
1003-033-0320	MAT MİNT YEŞİL	170
1003-010-0320	PARLAK SAFİR MAVİ	200
1003-020-0320	MAT ANTRASİT	200
1003-021-0320	P. MANDALİNA SARISI	200
1003-025-0320	MAT KAHVE	200
1003-026-0320	MAT SARI	200
1003-027-0320	MAT YEŞİL	200
1003-029-0320	MAT BUZ MAVİSİ	200
1003-004-0320	MAT SİYAH	200
1003-005-0320	PARLAK SİYAH	200
1003-012-0320	PARLAK TURUNCU	240
1003-019-0320	PARLAK KIRMIZI	240

Tüm fiyatlar tavsiye edilen azami perakende satış fiyatlarıdır | Fiyatlara KDV dahil değildir | Key Banyo ve Mutfak Ürünleri Dış Tic. A.Ş.'nin ürünler ve teknik detaylarında değişiklik yapma hakkı saklıdır | Renkler için mutlaka canlı numune görülmelidir | Ürünler hakkında daha fazla bilgi için www.bocchi.com.tr adresini ziyaret ediniz

GÖRSEL VE TEKNİK ÇİZİM | ÖZELİKLER | KOD | RENK | FİYAT/TL

1012 Taormina Arch Asma Klozet

* 1012-xxx-0128 Gizli taharet borusu girişli
* 1012-xxx-0119 Yandan su girişli
* 1012-xxx-0129 Taharet borusuz
* Gizli montaj
* 10 YIL GARANTİLİ

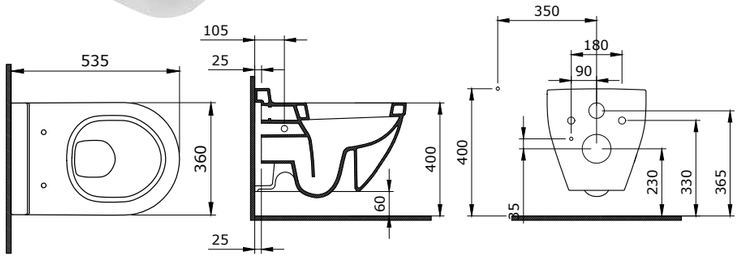

KOD	RENK	FİYAT/TL
1012-001-0128	PARLAK BEYAZ	710
1012-002-0128	MAT BEYAZ	890
1012-006-0128	MAT GRİ	890
1012-007-0128	MAT YASEMIN	890
1012-011-0128	MAT KAŞMİR	890
1012-014-0128	PARLAK BİSKÜVİ	890
1012-032-0128	MAT SOMON	890
1012-033-0128	MAT MİNT YEŞİL	890
1012-010-0128	PARLAK SAFİR MAVİ	1.060
1012-020-0128	MAT ANTRASİT	1.060
1012-021-0128	P. MANDALİNA SARISI	1.060
1012-025-0128	MAT KAHVE	1.060
1012-026-0128	MAT SARI	1.060
1012-027-0128	MAT YEŞİL	1.060
1012-029-0128	MAT BUZ MAVİSİ	1.060
1012-004-0128	MAT SİYAH	1.060
1012-005-0128	PARLAK SİYAH	1.060
1012-012-0128	PARLAK TURUNCU	1.240
1012-019-0128	PARLAK KIRMIZI	1.240

1016 Taormina Arch Duvara Tam Dayalı Yerden Tek Klozet

* 1016-xxx-0128 Gizli taharet borusu girişli
* 1016-xxx-0119 Yandan su girişli
* 1016-xxx-0129 Taharet borusuz
* Gizli montaj
* 10 YIL GARANTİLİ

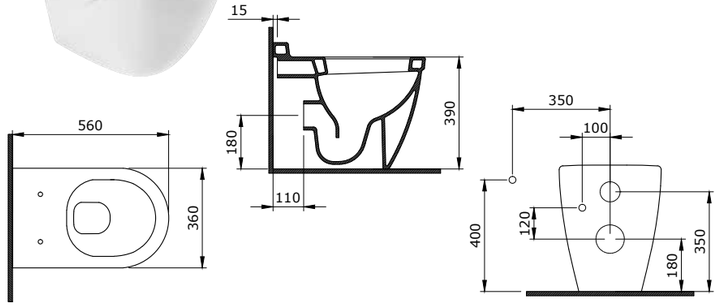

KOD	RENK	FİYAT/TL
1016-001-0128	PARLAK BEYAZ	710
1016-002-0128	MAT BEYAZ	890
1016-006-0128	MAT GRİ	890
1016-007-0128	MAT YASEMIN	890
1016-011-0128	MAT KAŞMİR	890
1016-014-0128	PARLAK BİSKÜVİ	890
1016-032-0128	MAT SOMON	890
1016-033-0128	MAT MİNT YEŞİL	890
1016-010-0128	PARLAK SAFİR MAVİ	1.060
1016-020-0128	MAT ANTRASİT	1.060
1016-021-0128	P. MANDALİNA SARISI	1.060
1016-025-0128	MAT KAHVE	1.060
1016-026-0128	MAT SARI	1.060
1016-027-0128	MAT YEŞİL	1.060
1016-029-0128	MAT BUZ MAVİSİ	1.060
1016-004-0128	MAT SİYAH	1.060
1016-005-0128	PARLAK SİYAH	1.060
1016-012-0128	PARLAK TURUNCU	1.240
1016-019-0128	PARLAK KIRMIZI	1.240

Tüm fiyatlar tavsiye edilen azami perakende satış fiyatlarıdır | Fiyatlara KDV dahil değildir | Key Banyo ve Mutfak Ürünleri Dış Tic. A.Ş.'nin ürünler ve teknik detaylarında değişiklik yapma hakkı saklıdır | Renkler için mutlaka canlı numune görülmelidir | Ürünler hakkında daha fazla bilgi için www.bocchi.com.tr adresini ziyaret ediniz

GÖRSEL VE TEKNİK ÇİZİM | ÖZELİKLER | KOD | RENK | FİYAT/TL

1017 Taormina Arch Duvara Tam Dayalı Klozet

* 1017-xxx-0128 Gizli taharet borusu girişli
* 1017-xxx-0119 Yandan su girişli
* 1017-xxx-0129 Taharet borusuz
* 10 YIL GARANTİLİ

KOD	RENK	FİYAT/TL
1017-001-0128	PARLAK BEYAZ	710
1017-002-0128	MAT BEYAZ	890
1017-006-0128	MAT GRİ	890
1017-007-0128	MAT YASEMIN	890
1017-011-0128	MAT KAŞMİR	890
1017-014-0128	PARLAK BİSKÜVİ	890
1017-032-0128	MAT SOMON	890
1017-033-0128	MAT MİNT YEŞİL	890
1017-010-0128	PARLAK SAFİR MAVİ	1.060
1017-020-0128	MAT ANTRASİT	1.060
1017-021-0128	P. MANDALİNA SARISI	1.060
1017-025-0128	MAT KAHVE	1.060
1017-026-0128	MAT SARI	1.060
1017-027-0128	MAT YEŞİL	1.060
1017-029-0128	MAT BUZ MAVİSİ	1.060
1017-004-0128	MAT SİYAH	1.060
1017-005-0128	PARLAK SİYAH	1.060
1017-012-0128	PARLAK TURUNCU	1.240
1017-019-0128	PARLAK KIRMIZI	1.240

1018 Taormina Arch Rezervuar

* Gizli rezervuar su girişli
* İç takım dahil değildir
* 10 YIL GARANTİLİ

KOD	RENK	FİYAT/TL
1018-001-0120	PARLAK BEYAZ	290
1018-002-0120	MAT BEYAZ	360
1018-006-0120	MAT GRİ	360
1018-007-0120	MAT YASEMIN	360
1018-011-0120	MAT KAŞMİR	360
1018-014-0120	PARLAK BİSKÜVİ	360
1018-032-0120	MAT SOMON	360
1018-033-0120	MAT MİNT YEŞİL	360
1018-010-0120	PARLAK SAFİR MAVİ	430
1018-020-0120	MAT ANTRASİT	430
1018-021-0120	P. MANDALİNA SARISI	430
1018-025-0120	MAT KAHVE	430
1018-026-0120	MAT SARI	430
1018-027-0120	MAT YEŞİL	430
1018-029-0120	MAT BUZ MAVİSİ	430
1018-004-0120	MAT SİYAH	430
1018-005-0120	PARLAK SİYAH	430
1018-012-0120	PARLAK TURUNCU	500
1018-019-0120	PARLAK KIRMIZI	500

8200-0310	FİYAT (TL)
3/6 Lt İç Takım Doldurma - Siyah	150
8200-0311	
Tek Basmalı İç Takım Doldurma - Siyah	135

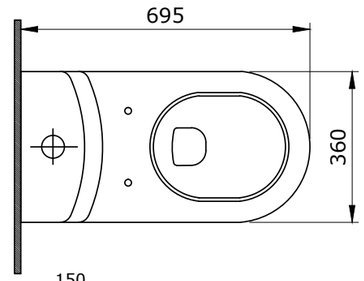

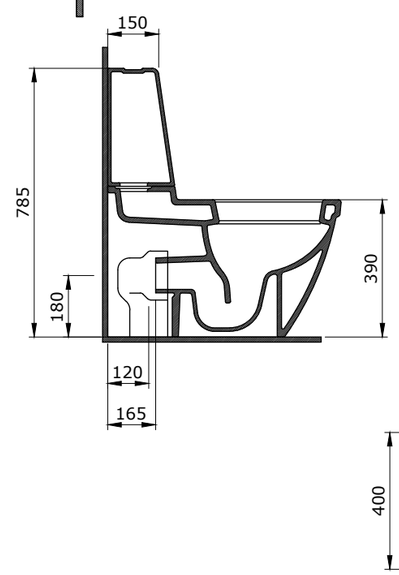

Tüm fiyatlar tavsiye edilen azami perakende satış fiyatlarıdır | Fiyatlara KDV dahil değildir | Key Banyo ve Mutfak Ürünleri Dış Tic. A.Ş.'nin ürünler ve teknik detaylarında değişiklik yapma hakkı saklıdır | Renkler için mutlaka canlı numune görülmelidir | Ürünler hakkında daha fazla bilgi için www.bocchi.com.tr adresini ziyaret ediniz

GÖRSEL VE TEKNİK ÇİZİM | ÖZELİKLER | KOD | RENK | FİYAT/TL

1017 Taormina Arch Duvara Tam Dayalı Klozet

* 1017-xxx-0128 Gizli taharet borusu uygulamalı
* 1017-xxx-0119 Yandan taharet borusu uygulamalı
* 1017-xxx-0129 Taharet borusuz
* 10 YIL GARANTİLİ

1017-001-0128	PARLAK BEYAZ	710

1126 Taormina Arch Rezervuar

* Gizli rezervuar su girişli
* 8100-1004 Üstten kumandalı, özel iç takım dahil
* Rezervuar duvara montajı gerekli
* 10 YIL GARANTİLİ

1126-001-0120	PARLAK BEYAZ	520

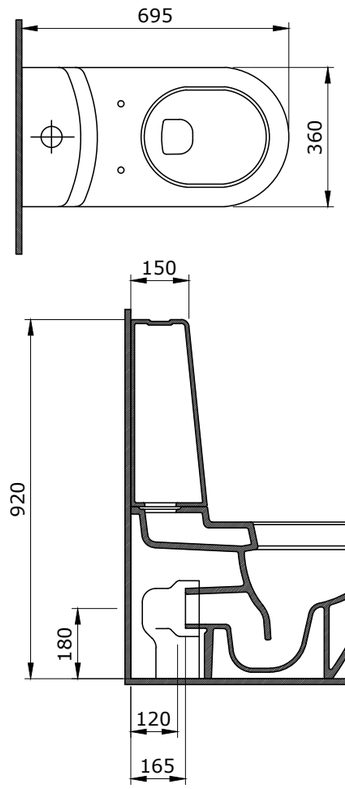

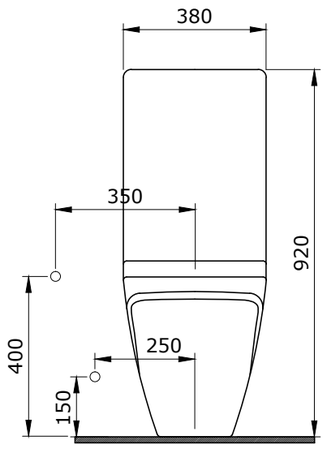

Tüm fiyatlar tavsiye edilen azami perakende satış fiyatlarıdır | Fiyatlara KDV dahil değildir | Key Banyo ve Mutfak Ürünleri Dış Tic. A.Ş.'nin ürünler ve teknik detaylarında değişiklik yapma hakkı saklıdır | Renkler için mutlaka canlı numune görülmelidir | Ürünler hakkında daha fazla bilgi için www.bocchi.com.tr adresini ziyaret ediniz

GÖRSEL VE TEKNİK ÇİZİM | ÖZELİKLER | KOD | RENK | FİYAT/TL

A0300 Pure S Klozet Kapağı

* Duroplast Soft Close Kapak
* Kolay temizlenir "Sök-Tak özelliklidir.
* 1012, 1016, 1017+1018, 1017+1126 kodlu Taormina klozet modelleri ile uyumludur
* 2 YIL GARANTİLİ

A0300-001	PARLAK BEYAZ	290
A0300-002	MAT BEYAZ	430
A0300-006	MAT GRİ	430
A0300-007	MAT YASEMIN	430
A0300-011	MAT KAŞMİR	430
A0300-014	PARLAK BİSKÜVİ	430
A0300-032	MAT SOMON	430
A0300-033	MAT MİNT YEŞİL	430
A0300-010	PARLAK SAFİR MAVİ	430
A0300-020	MAT ANTRASİT	430
A0300-021	P. MANDALİNA SARISI	430
A0300-025	MAT KAHVE	430
A0300-026	MAT SARI	430
A0300-027	MAT YEŞİL	430
A0300-029	MAT BUZ MAVİSİ	430
A0300-004	MAT SİYAH	430
A0300-005	PARLAK SİYAH	430
A0300-012	PARLAK TURUNCU	430
A0300-019	PARLAK KIRMIZI	430

A0330 Pure Slim

Yeni

* Duroplast Soft Close Kapak
* Kolay temizlenir "Sök-Tak özelliklidir.
* Süper ince
* 2 YIL GARANTİLİ

A0330-001	PARLAK BEYAZ	320
A0330-002	MAT BEYAZ	470
A0330-006	MAT GRİ	470
A0330-007	MAT JASMİN	470
A0330-011	MAT KAŞMİR	470
A0330-014	PARLAK BİSKÜVİ	470
A0330-032	MAT SOMON	470
A0330-033	MAT MİNT YEŞİL	470
A0330-010	PARLAK SAFİR MAVİ	470
A0330-020	MAT ANTRASİT	470
A0330-021	P. MANDALİNA SARISI	470
A0330-025	MAT KAHVE	470
A0330-026	MAT SARI	470
A0330-027	MAT YEŞİL	470
A0330-029	BUZ MAVİSİ	470
A0330-004	MAT SİYAH	470
A0330-005	PARLAK SİYAH	470
A0330-012	PARLAK TURUNCU	470
A0330-019	PARLAK KIRMIZI	470

A0300NS Pure Klozet Kapağı

* Standart Kapak
* Duroplast Malzeme
* Metal Menteşe
* 2 YIL GARANTİLİ

A0300NS-001	PARLAK BEYAZ	210

Tüm fiyatlar tavsiye edilen azami perakende satış fiyatlarıdır | Fiyatlara KDV dahil değildir | Key Banyo ve Mutfak Ürünleri Dış Tic. A.Ş.'nin ürünler ve teknik detaylarında değişiklik yapma hakkı saklıdır | Renkler için mutlaka canlı numune görülmelidir | Ürünler hakkında daha fazla bilgi için www.bocchi.com.tr adresini ziyaret ediniz

GÖRSEL VE TEKNİK ÇİZİM | ÖZELİKLER | KOD | RENK | FİYAT/TL

1121 Taormina Arch Asma Bide

* Tek armatür delikli
* Su taşma delikli
* 10 YIL GARANTİLİ

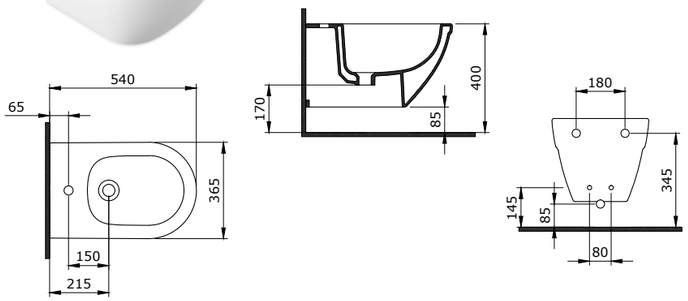

KOD	RENK	FİYAT/TL
1121-001-0120	PARLAK BEYAZ	680
1121-002-0120	MAT BEYAZ	860
1121-006-0120	MAT GRİ	860
1121-007-0120	MAT YASEMIN	860
1121-011-0120	MAT KAŞMİR	860
1121-014-0120	PARLAK BİSKÜVİ	860
1121-032-0120	MAT SOMON	860
1121-033-0120	MAT MİNT YEŞİL	860
1121-010-0120	PARLAK SAFİR MAVİ	1.030
1121-020-0120	MAT ANTRASİT	1.030
1121-021-0120	P. MANDALİNA SARISI	1.030
1121-025-0120	MAT KAHVE	1.030
1121-026-0120	MAT SARI	1.030
1121-027-0120	MAT YEŞİL	1.030
1121-029-0120	MAT BUZ MAVİSİ	1.030
1121-004-0120	MAT SİYAH	1.030
1121-005-0120	PARLAK SİYAH	1.030
1121-012-0120	PARLAK TURUNCU	1.190
1121-019-0120	PARLAK KIRMIZI	1.190

1019 Taormina Arch Yerden Bide

* Su taşma delikli
* 10 YIL GARANTİLİ

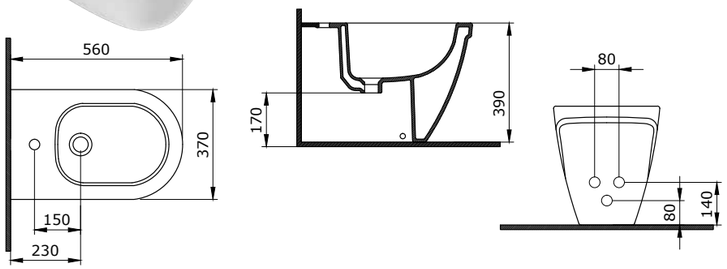

KOD	RENK	FİYAT/TL
1019-001-0120	PARLAK BEYAZ	610
1019-002-0120	MAT BEYAZ	760
1019-006-0120	MAT GRİ	760
1019-007-0120	MAT YASEMIN	760
1019-011-0120	MAT KAŞMİR	760
1019-014-0120	PARLAK BİSKÜVİ	760
1019-032-0120	MAT SOMON	760
1019-033-0120	MAT MİNT YEŞİL	760
1019-010-0120	PARLAK SAFİR MAVİ	910
1019-020-0120	MAT ANTRASİT	910
1019-021-0120	P. MANDALİNA SARISI	910
1019-025-0120	MAT KAHVE	910
1019-026-0120	MAT SARI	910
1019-027-0120	MAT YEŞİL	910
1019-029-0120	MAT BUZ MAVİSİ	910
1019-004-0120	MAT SİYAH	910
1019-005-0120	PARLAK SİYAH	910
1019-012-0120	PARLAK TURUNCU	1.060
1019-019-0120	PARLAK KIRMIZI	1.060

1383 Taormina Arch Pisuvar Arkadan Su G. Yeni

* Arkadan Su Girişli
* Sifon dahil
* 10 YIL GARANTİLİ

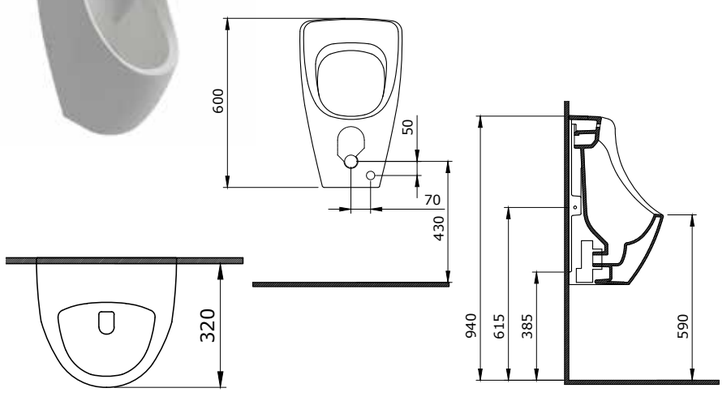

KOD	RENK	FİYAT/TL
1383-001-0131	PARLAK BEYAZ	510
1383-002-0131	MAT BEYAZ	640
1383-006-0131	MAT GRİ	640
1383-007-0131	MAT YASEMIN	640
1383-011-0131	MAT KAŞMİR	640
1383-014-0131	PARLAK BİSKÜVİ	640
1383-032-0131	MAT SOMON	640
1383-033-0131	MAT MİNT YEŞİL	640
1383-010-0131	PARLAK SAFİR MAVİ	770
1383-020-0131	MAT ANTRASİT	770
1383-021-0131	P. MANDALİNA SARISI	770
1383-025-0131	MAT KAHVE	770
1383-026-0131	MAT SARI	770
1383-027-0131	MAT YEŞİL	770
1383-029-0131	MAT BUZ MAVİSİ	770
1383-004-0131	MAT SİYAH	770
1383-005-0131	PARLAK SİYAH	770
1383-012-0131	PARLAK TURUNCU	890
1383-019-0131	PARLAK KIRMIZI	890

*Mayıs 2017 de sipariş alınacaktır

Tüm fiyatlar tavsiye edilen azami perakende satış fiyatlarıdır | Fiyatlara KDV dahil değildir | Key Banyo ve Mutfak Ürünleri Dış Tic. A.Ş.'nin ürünler ve teknik detaylarında değişiklik yapma hakkı saklıdır | Renkler için mutlaka canlı numune görülmelidir | Ürünler hakkında daha fazla bilgi için www.bocchi.com.tr adresini ziyaret ediniz

GÖRSEL VE TEKNİK ÇİZİM | ÖZELİKLER | KOD | RENK | FİYAT/TL

1383 Taormina Arch Pisuvar Üstten Su G. Yeni

* Üstten su girişli
* 10 YIL GARANTİLİ

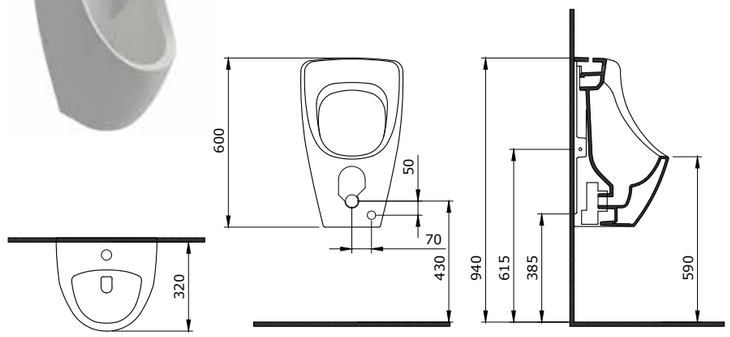

KOD	RENK	FİYAT/TL
1383-001-0130	PARLAK BEYAZ	510
1383-002-0130	MAT BEYAZ	640
1383-006-0130	MAT GRİ	640
1383-007-0130	MAT YASEMIN	640
1383-011-0130	MAT KAŞMİR	640
1383-014-0130	PARLAK BİSKÜVİ	640
1383-032-0130	MAT SOMON	640
1383-033-0130	MAT MİNT YEŞİL	640
1383-010-0130	PARLAK SAFİR MAVİ	770
1383-020-0130	MAT ANTRASİT	770
1383-021-0130	P. MANDALİNA SARISI	770
1383-025-0130	MAT KAHVE	770
1383-026-0130	MAT SARI	770
1383-027-0130	MAT YEŞİL	770
1383-029-0130	MAT BUZ MAVİSİ	770
1383-004-0130	MAT SİYAH	770
1383-005-0130	PARLAK SİYAH	770
1383-012-0130	PARLAK TURUNCU	890
1383-019-0130	PARLAK KIRMIZI	890

*Mayıs 2017 de sipariş alınacaktır

1383 Taormina Arch Pisuvar Fotoselli Pilli Yeni

* Pille çalışan fotosel yıkama sistemi
* Arkadan su girişli
* Sifon dahildir.
* 10 YIL GARANTİLİ

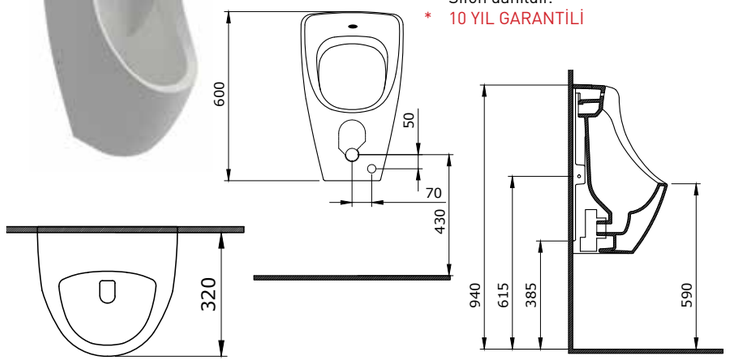

KOD	RENK	FİYAT/TL
1383-001-0133	PARLAK BEYAZ	2.400
1383-002-0133	MAT BEYAZ	2.990
1383-006-0133	MAT GRİ	2.990
1383-007-0133	MAT YASEMIN	2.990
1383-011-0133	MAT KAŞMİR	2.990
1383-014-0133	PARLAK BİSKÜVİ	2.990
1383-032-0133	MAT SOMON	2.990
1383-033-0133	MAT MİNT YEŞİL	2.990
1383-010-0133	PARLAK SAFİR MAVİ	3.590
1383-020-0133	MAT ANTRASİT	3.590
1383-021-0133	P. MANDALİNA SARISI	3.590
1383-025-0133	MAT KAHVE	3.590
1383-026-0133	MAT SARI	3.590
1383-027-0133	MAT YEŞİL	3.590
1383-029-0133	MAT BUZ MAVİSİ	3.590
1383-004-0133	MAT SİYAH	3.590
1383-005-0133	PARLAK SİYAH	3.590
1383-012-0133	PARLAK TURUNCU	4.200
1383-019-0133	PARLAK KIRMIZI	4.200

*Mayıs 2017 de sipariş alınacaktır

1383 Taormina Arch Pisuvar Fotoselli Elekt. Yeni

* Elektrikli fotosel yıkama sistemi
* Arkadan su girişli
* Sifon dahildir
* Elektrik hattı sıva altına çekilmelidir
* 10 YIL GARANTİLİ

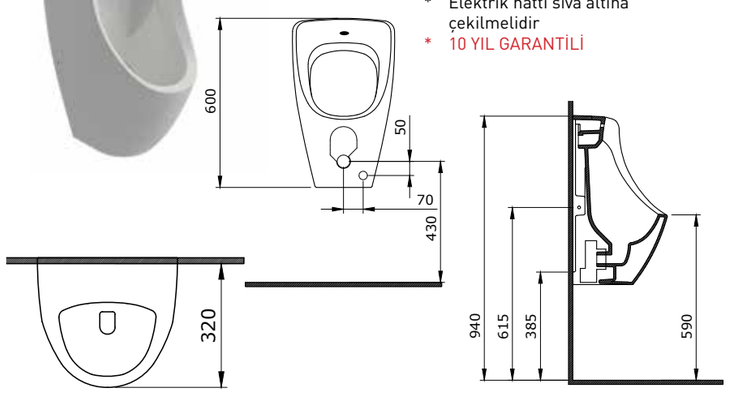

KOD	RENK	FİYAT/TL
1383-001-0134	PARLAK BEYAZ	2.610
1383-002-0134	MAT BEYAZ	3.120
1383-006-0134	MAT GRİ	3.120
1383-007-0134	MAT YASEMIN	3.120
1383-011-0134	MAT KAŞMİR	3.120
1383-014-0134	PARLAK BİSKÜVİ	3.120
1383-032-0134	MAT SOMON	3.120
1383-033-0134	MAT MİNT YEŞİL	3.120
1383-010-0134	PARLAK SAFİR MAVİ	3.750
1383-020-0134	MAT ANTRASİT	3.750
1383-021-0134	P. MANDALİNA SARISI	3.750
1383-025-0134	MAT KAHVE	3.750
1383-026-0134	MAT SARI	3.750
1383-027-0134	MAT YEŞİL	3.750
1383-029-0134	MAT BUZ MAVİSİ	3.750
1383-004-0134	MAT SİYAH	3.750
1383-005-0134	PARLAK SİYAH	3.750
1383-012-0134	PARLAK TURUNCU	4.380
1383-019-0134	PARLAK KIRMIZI	4.380

*Mayıs 2017 de sipariş alınacaktır

Tüm fiyatlar tavsiye edilen azami perakende satış fiyatlarıdır | Fiyatlara KDV dahil değildir | Key Banyo ve Mutfak Ürünleri Dış Tic. A.Ş.'nin ürünler ve teknik detaylarında değişiklik yapma hakkı saklıdır | Renkler için mutlaka canlı numune görülmelidir | Ürünler hakkında daha fazla bilgi için www.bocchi.com.tr adresini ziyaret ediniz

GÖRSEL VE TEKNİK ÇİZİM | ÖZELİKLER

1081 Taormina Pisuvar Ara Bölmesi

* Montaj seti dahildir.
* 10 YIL GARANTİLİ

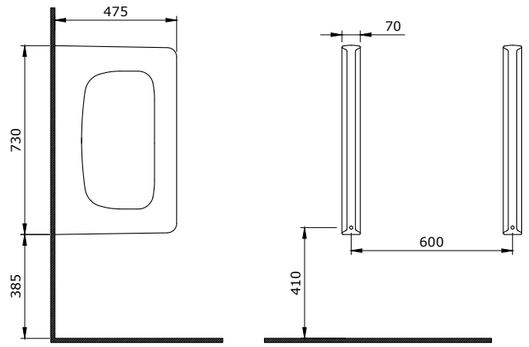

KOD	RENK	FİYAT/TL
1081-001-0120	PARLAK BEYAZ	260
1081-002-0120	MAT BEYAZ	330
1081-006-0120	MAT GRİ	330
1081-007-0120	MAT YASEMIN	330
1081-011-0120	MAT KAŞMİR	330
1081-014-0120	PARLAK BİSKÜVİ	330
1081-032-0120	MAT SOMON	330
1081-033-0120	MAT MİNT YEŞİL	330
1081-010-0120	PARLAK SAFİR MAVİ	400
1081-020-0120	MAT ANTRASİT	400
1081-021-0120	P. MANDALİNA SARISI	400
1081-025-0120	MAT KAHVE	400
1081-026-0120	MAT SARI	400
1081-027-0120	MAT YEŞİL	400
1081-029-0120	MAT BUZ MAVİSİ	400
1081-004-0120	MAT SİYAH	400
1081-005-0120	PARLAK SİYAH	400
1081-012-0120	PARLAK TURUNCU	470
1081-019-0120	PARLAK KIRMIZI	470

Tüm fiyatlar tavsiye edilen azami perakende satış fiyatlarıdır | Fiyatlara KDV dahil değildir | Key Banyo ve Mutfak Ürünleri Dış Tic. A.Ş.'nin ürünler ve teknik detaylarında değişiklik yapma hakkı saklıdır | Renkler için mutlaka canlı numune görülmelidir | Ürünler hakkında daha fazla bilgi için www.bocchi.com.tr adresini ziyaret ediniz

Parma

GÖRSEL VE TEKNİK ÇİZİM | ÖZELİKLER | KOD | RENK | FİYAT/TL

1384 Parma Tezgah Altı Lavabo 56 cm

Yeni

KOD	RENK	FİYAT/TL
1384-001-0126	PARLAK BEYAZ	290
1384-014-0126	PARLAK BİSKÜVİ	360
1384-005-0126	PARLAK SİYAH	400

* Su taşma delikli
* Montaj seti dahildir.
* 10 YIL GARANTİLİ

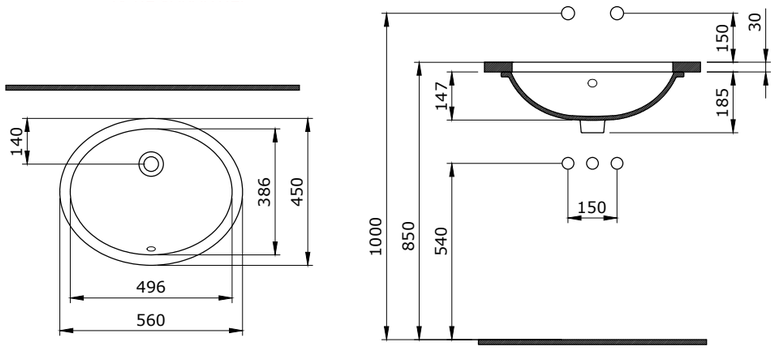

*Mayıs 2017 de sipariş alınacaktır

1385 Parma Tezgah Altı Lavabo 61 cm

Yeni

KOD	RENK	FİYAT/TL
1385-001-0126	PARLAK BEYAZ	330

* Su taşma delikli
* Montaj seti dahildir.
* 10 YIL GARANTİLİ

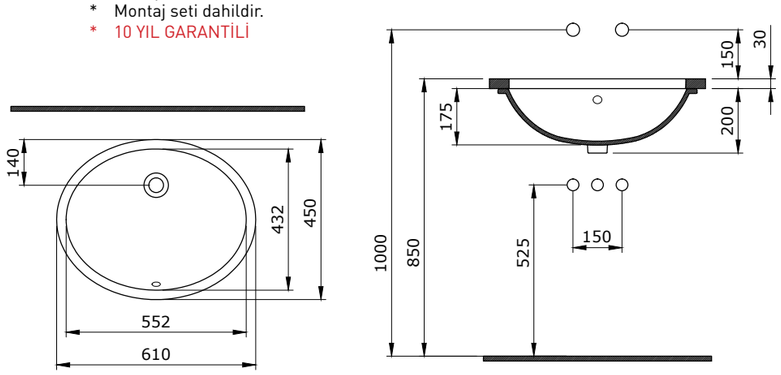

*Mayıs 2017 de sipariş alınacaktır

1122 Parma Lavabo 50 cm

KOD	RENK	FİYAT/TL
1122-001-0126	PARLAK BEYAZ	190

* Tek armatür delikli
* Su taşma delikli
* Tezgah üstü ve asma kullanım
* 10 YIL GARANTİLİ

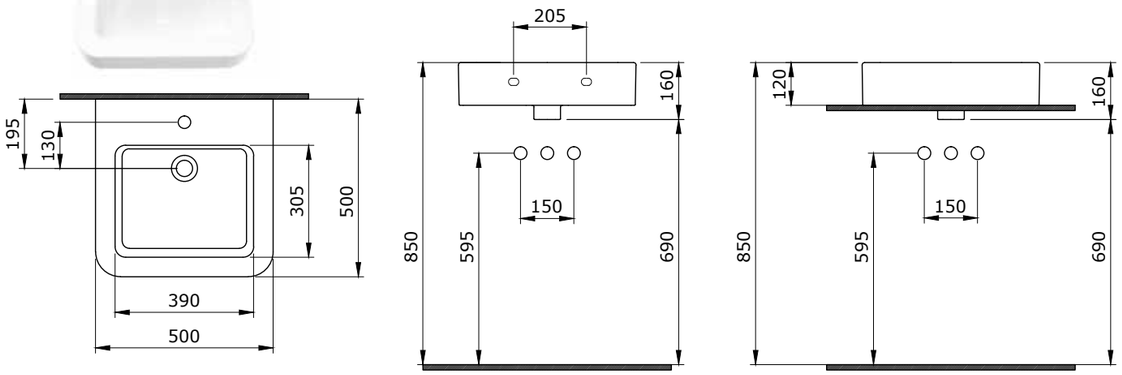

Tüm fiyatlar tavsiye edilen azami perakende satış fiyatlarıdır | Fiyatlara KDV dahil değildir | Key Banyo ve Mutfak Ürünleri Dış Tic. A.Ş.'nin ürünler ve teknik detaylarında değişiklik yapma hakkı saklıdır | Renkler için mutlaka canlı numune görülmelidir | Ürünler hakkında daha fazla bilgi için www.bocchi.com.tr adresini ziyaret ediniz

GÖRSEL VE TEKNİK ÇİZİM | ÖZELİKLER | KOD | RENK | FİYAT/TL

1123 Parma Lavabo 65 cm

KOD	RENK	FİYAT/TL
1123-001-0126	PARLAK BEYAZ	290

* Tek armatür delikli
* Su taşma delikli
* Tezgah üstü ve asma kullanım
* 10 YIL GARANTİLİ

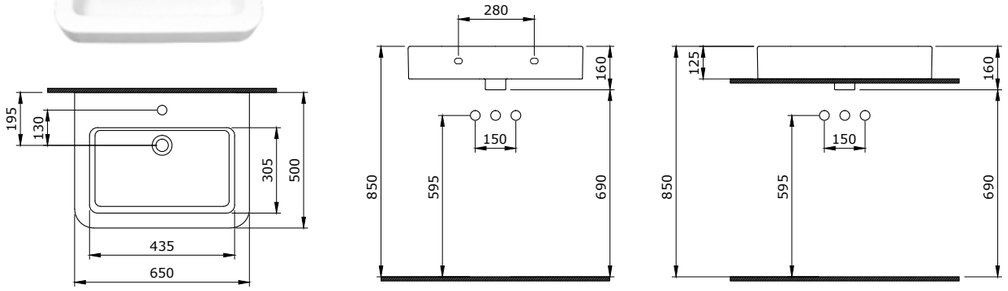

1124 Parma Lavabo 85 cm

KOD	RENK	FİYAT/TL
1124-001-0126	PARLAK BEYAZ	460

* Tek armatür delikli
* Su taşma delikli
* Tezgah üstü ve asma kullanım
* 10 YIL GARANTİLİ

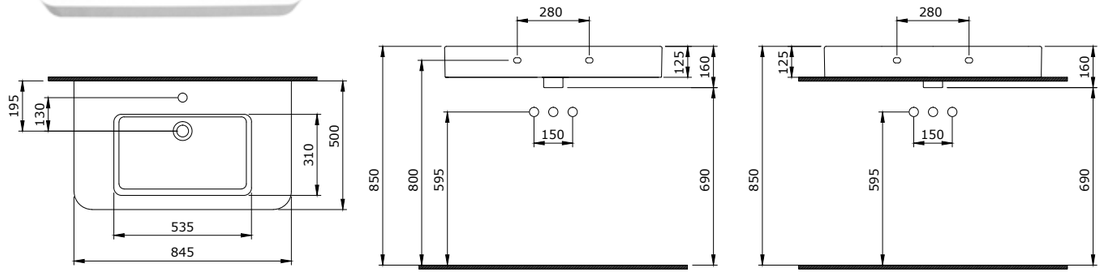

1170 Parma Asma Klozet

KOD	RENK	FİYAT/TL
1170-001-0128	PARLAK BEYAZ	530

* 1170-xxx-0128 Gizli taharet girişli
* 1170-xxx-0119 Yandan taharet girişli
* 1170-xxx-0129 Taharet borusuz
* 10 YIL GARANTİLİ

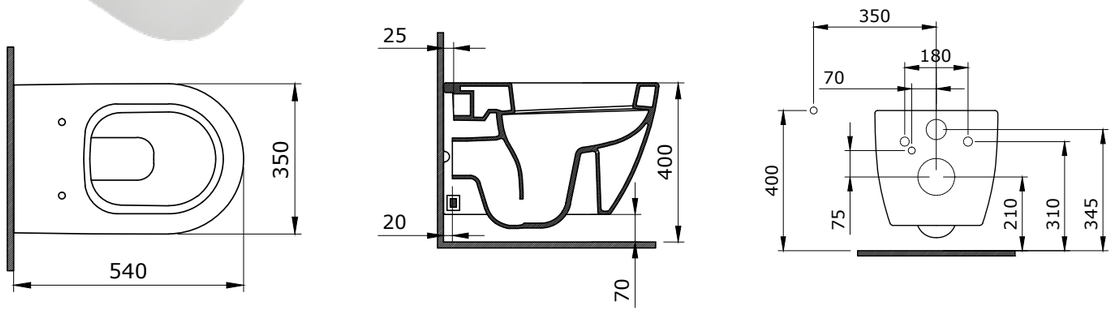

Tüm fiyatlar tavsiye edilen azami perakende satış fiyatlarıdır | Fiyatlara KDV dahil değildir | Key Banyo ve Mutfak Ürünleri Dış Tic. A.Ş.'nin ürünler ve teknik detaylarında değişiklik yapma hakkı saklıdır | Renkler için mutlaka canlı numune görülmelidir | Ürünler hakkında daha fazla bilgi için www.bocchi.com.tr adresini ziyaret ediniz

GÖRSEL VE TEKNİK ÇİZİM | ÖZELİKLER | KOD | RENK | FİYAT/TL

1265 Parma S Kısa Asma Klozet 49 cm

KOD	RENK	FİYAT/TL
1265-001-0128	PARLAK BEYAZ	490

* 1265-xxx-0128 Gizli taharet borusu girişli
* 1265-xxx-0119 Yandan su girişli
* 1265-xxx-0129 Taharet borusuz
* 10 YIL GARANTİLİ

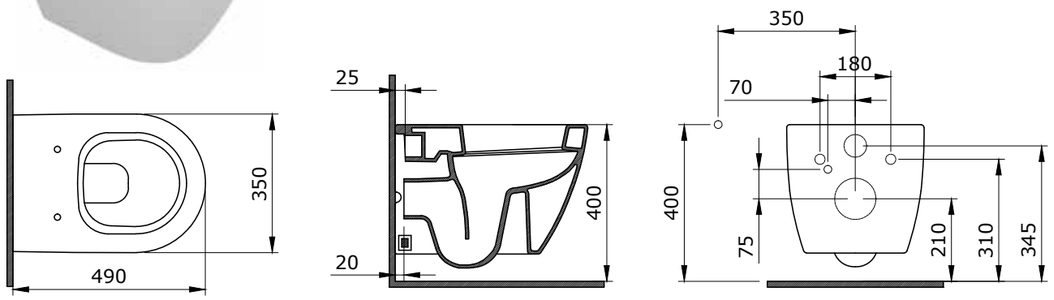

A0300 Pure S Klozet Kapağı

KOD	RENK	FİYAT/TL
A0300-001	PARLAK BEYAZ	290

* Duroplast Soft Close Kapak
* Kolay temizlenir "Sök-Tak özelliklidir.
* 1170 Parma asma klozet ile uygundur
* 2 YIL GARANTİLİ

A0330 Pure Slim

Yeni

* Duroplast Soft Close Kapak
* Kolay temizlenir "Sök-Tak özelliklidir.
* Süper ince
* 1170 Parma asma klozet ile uygundur
* 2 YIL GARANTİLİ

A0330-001	PARLAK BEYAZ		320
A0330-002	MAT BEYAZ		470
A0330-006	MAT GRİ		470
A0330-007	MAT JASMİN		470
A0330-011	MAT KAŞMİR		470
A0330-014	PARLAK BİSKÜVİ		470
A0330-032	MAT SOMON		470
A0330-033	MAT MİNT YEŞİL		470
A0330-010	PARLAK SAFİR MAVİ		470
A0330-020	MAT ANTRASİT		470
A0330-021	P. MANDALİNA SARISI		470
A0330-025	MAT KAHVE		470
A0330-026	MAT SARI		470
A0330-027	MAT YEŞİL		470
A0330-029	BUZ MAVİSİ		470
A0330-004	MAT SİYAH		470
A0330-005	PARLAK SİYAH		470
A0330-012	PARLAK TURUNCU		470
A0330-019	PARLAK KIRMIZI		470

Tüm fiyatlar tavsiye edilen azami perakende satış fiyatlarıdır | Fiyatlara KDV dahil değildir | Key Banyo ve Mutfak Ürünleri Dış Tic. A.Ş.'nin ürünler ve teknik detaylarında değişiklik yapma hakkı saklıdır | Renkler için mutlaka canlı numune görülmelidir | Ürünler hakkında daha fazla bilgi için www.bocchi.com.tr adresini ziyaret ediniz

GÖRSEL VE TEKNİK ÇİZİM | ÖZELİKLER | KOD | RENK | FİYAT/TL

A0374 Pure S Kısa Klozet Kapağı

KOD	RENK	FİYAT/TL
A0374	PARLAK BEYAZ	250

* Duroplast Soft Close Kapak
* Kolay temizlenir "Sök-Tak özelliklidir
* 1265 Parma S klozetle kullanılır
* 2 YIL GARANTİLİ

A0300NS Pure Klozet Kapağı

KOD	RENK	FİYAT/TL
A0300NS-001	PARLAK BEYAZ	210

* Standart Kapak
* Duroplast Malzeme
* Metal Menteşe
* 2 YIL GARANTİLİ

1163 Parma Fotoselli Pisuvar Elektrikli

KOD	RENK	FİYAT/TL
1163-001-0131	PARLAK BEYAZ	2.400

* 1163-xxx-0131Arkadan (gizli) su girişli
* 10 YIL GARANTİLİ

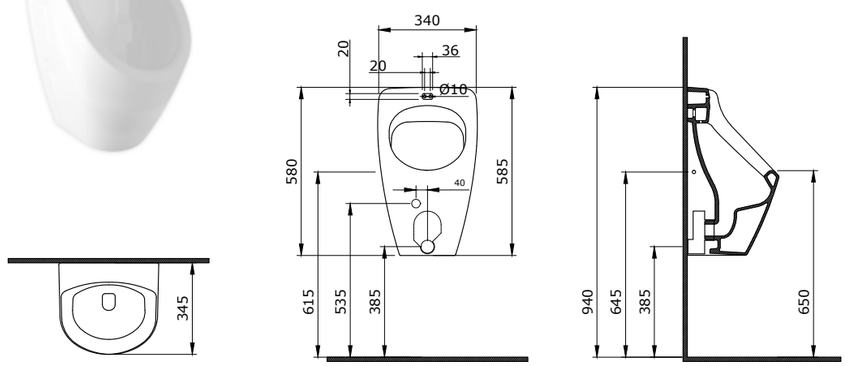

* Üretimden kaldırılacaktır, sipariş öncesi stok sorgusu yapılmalıdır.

Tüm fiyatlar tavsiye edilen azami perakende satış fiyatlarıdır | Fiyatlara KDV dahil değildir | Key Banyo ve Mutfak Ürünleri Dış Tic. A.Ş.'nin ürünler ve teknik detaylarında değişiklik yapma hakkı saklıdır | Renkler için mutlaka canlı numune görülmelidir | Ürünler hakkında daha fazla bilgi için www.bocchi.com.tr adresini ziyaret ediniz

Taormina pro

GÖRSEL VE TEKNİK ÇİZİM	ÖZELİKLER	KOD	RENK	FİYAT/TL

1004 Taormina Pro Lavabo 57 cm

1004-001-0126 PARLAK BEYAZ 210

* 1004-xxx-0126 Tek armatür delikli, su taşma delikli
* 1004-xxx-0127 Üç armatür delikli, su taşma delikli
* Tezgah üstü veya asma olarak kullanılabilir
* 1002 ve 1003 ayaklar ile uyumlu
* 10 YIL GARANTİLİ

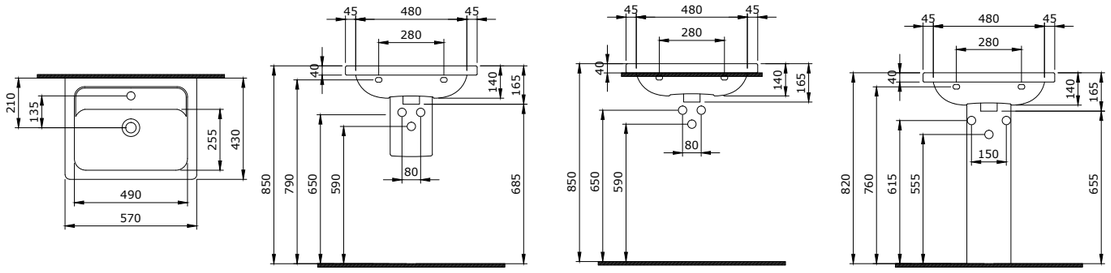

1007 Taormina Pro Etajerli Lavabo 66 cm

1007-001-0126 PARLAK BEYAZ 270

* 1007-xxx-0126 Tek armatür delikli, su taşma delikli
* 1007-xxx-0127 Üç armatür delikli, su taşma delikli
* Tezgah üstü veya asma olarak kullanılabilir
* 1002 ve 1003 ayaklar ile uyumlu
* 10 YIL GARANTİLİ

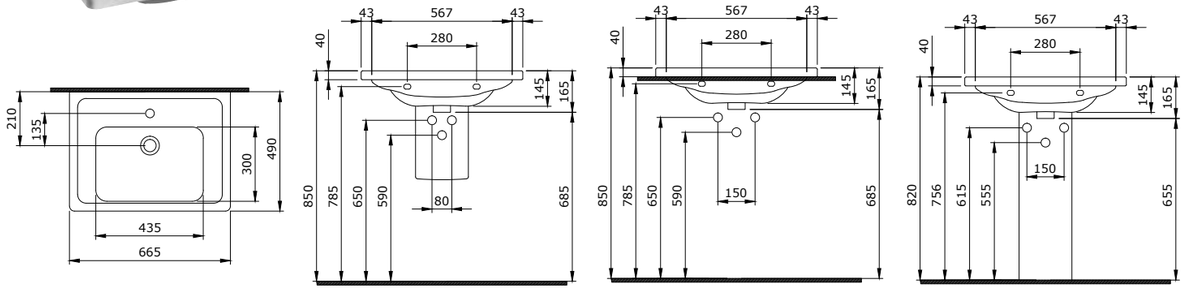

1008 Taormina Pro Etajerli Lavabo 85 cm

1008-001-0126 PARLAK BEYAZ 450

* 1008-xxx-0126 Tek armatür delikli, su taşma delikli
* 1008-xxx-0127 Üç armatür delikli, su taşma delikli
* Tezgah üstü veya asma olarak kullanılabilir
* 1002 ve 1003 ayaklar ile uyumlu
* 10 YIL GARANTİLİ

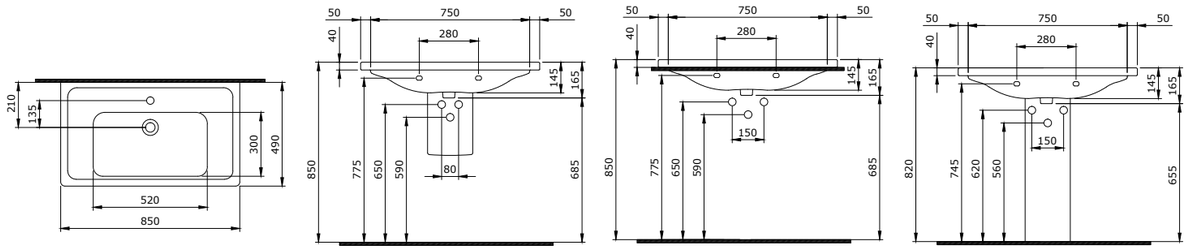

Tüm fiyatlar tavsiye edilen azami perakende satış fiyatlarıdır | Fiyatlara KDV dahil değildir | Key Banyo ve Mutfak Ürünleri Dış Tic. A.Ş.'nin ürünler ve teknik detaylarında değişiklik yapma hakkı saklıdır | Renkler için mutlaka canlı numune görülmelidir | Ürünler hakkında daha fazla bilgi için www.bocchi.com.tr adresini ziyaret ediniz

GÖRSEL VE TEKNİK ÇİZİM	ÖZELİKLER	KOD	RENK	FİYAT/TL

1118 Taormina Pro Etajerli Lavabo 105 cm

1118-001-0126 PARLAK BEYAZ 590

* 1118-xxx-0126 Tek armatür delikli, su taşma delikli
* 1118-xxx-0127 Üç armatür delikli, su taşma delikli
* Tezgah üstü veya asma olarak kullanılabilir
* 1002 ve 1003 ayaklar ile uyumlu
* 1002 ve 1003 ayaklar ile uyumludur
* 10 YIL GARANTİLİ

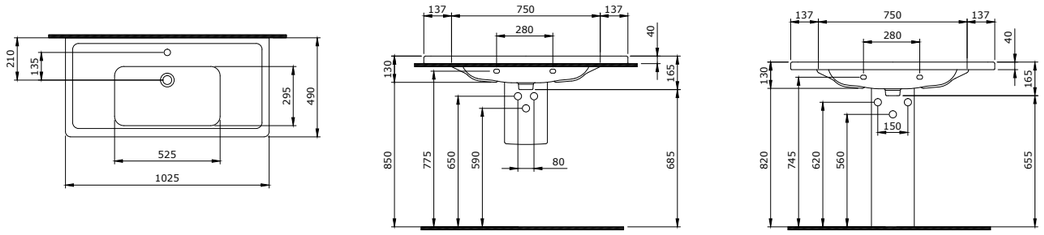

1002 Taormina Kolon Ayak

1002-001-0320 PARLAK BEYAZ 160

* 1015 Taormina Arch 45 cm lavabo hariç tüm Taormina serisi lavabolar ile uyumludur.
* 10 YIL GARANTİLİ

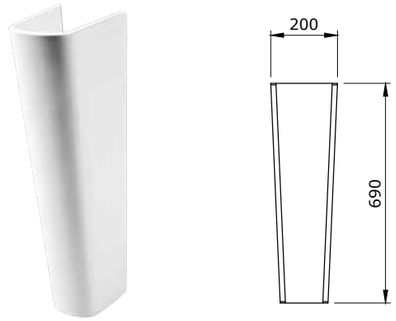

1003 Taormina Yarım Ayak

1003-001-0320 PARLAK BEYAZ 130

* 1015 Taormina Arch 45 cm lavabo hariç tüm Taormina serisi lavabolar ile uyumludur
* 10 YIL GARANTİLİ

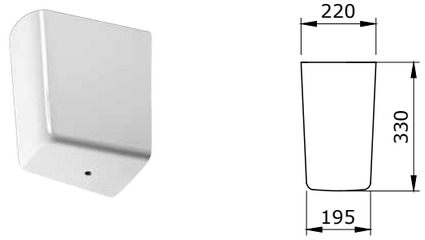

Tüm fiyatlar tavsiye edilen azami perakende satış fiyatlarıdır | Fiyatlara KDV dahil değildir | Key Banyo ve Mutfak Ürünleri Dış Tic. A.Ş.'nin ürünler ve teknik detaylarında değişiklik yapma hakkı saklıdır | Renkler için mutlaka canlı numune görülmelidir | Ürünler hakkında daha fazla bilgi için www.bocchi.com.tr adresini ziyaret ediniz

GÖRSEL VE TEKNİK ÇİZİM	ÖZELİKLER	KOD	RENK	FİYAT/TL

1024 Taormina Pro Asma Klozet

KOD	RENK	FİYAT/TL
1024-001-0119	PARLAK BEYAZ	380

* 1024-xxx-0119 Yandan taharet girişli
* 1024-xxx-0128 Gizli taharet girişli
* 1024-xxx-0129 Taharet borusuz
* 10 YIL GARANTİLİ

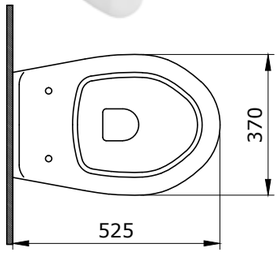

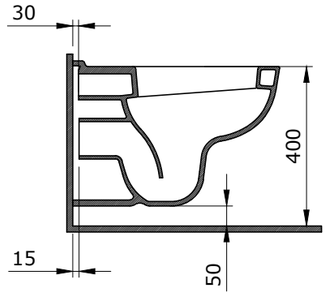

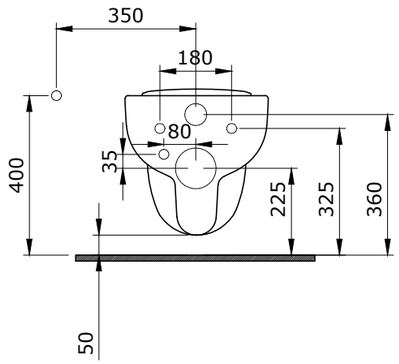

A0321 Taormina Pro Klozet Kapağı

KOD	RENK	FİYAT/TL
A0321-001	PARLAK BEYAZ	150

* Duroplast Kapak
* Metal Menteşe
* 2 YIL GARANTİLİ

A0323 Taormina Pro Klozet Kapağı

KOD	RENK	FİYAT/TL
A0323-001	PARLAK BEYAZ	250

* Duroplast Soft Close Kapak
* 2 YIL GARANTİLİ

Tüm fiyatlar tavsiye edilen azami perakende satış fiyatlarıdır | Fiyatlara KDV dahil değildir | Key Banyo ve Mutfak Ürünleri Dış Tic. A.Ş.'nin ürünler ve teknik detaylarında değişiklik yapma hakkı saklıdır | Renkler için mutlaka canlı numune görülmelidir | Ürünler hakkında daha fazla bilgi için www.bocchi.com.tr adresini ziyaret ediniz

Care & Comfort

GÖRSEL VE TEKNİK ÇİZİM | ÖZELİKLER | KOD | RENK | FİYAT/TL

1142 Bedensel Engelli Lavabosu 65 cm

* Su taşma delikli
* Yaşlı ve bedensel engelli lavabosu, 65 cm. Rahat kullanım için önü içeri doğru eğimli. Eh-shg-pc; eh-sh-pc lavabo eğme mekanizmaları ile kullanılabilir.
* Ağırlık: 18 kg
* Ölçüler: 65 x 57 x 15 cm
* Yok
* 10 YIL GARANTİLİ

KOD	RENK	FİYAT/TL
1142-001-0126	PARLAK BEYAZ	450
1142-011-0126	MAT KAŞMİR	570
1142-010-0126	PARLAK SAFİR MAVİ	680
1142-005-0126	PARLAK SİYAH	680
1142-012-0126	PARLAK TURUNCU	790
1142-019-0126	PARLAK KIRMIZI	790

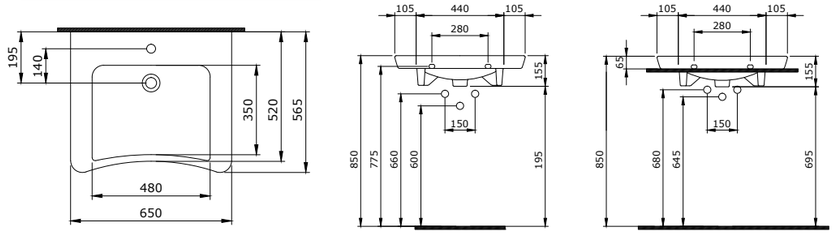

1015 Taormina Arch 45 cm Lavabo

* 1015-xxx-0126 Tek armatür delikli, su taşma delikli
* Tezgah üstü veya asma olarak kullanılabilir
* Ayaklı kullanıma uygun değildir
* Ağırlık: 14 kg
* 10 YIL GARANTİLİ

KOD	RENK	FİYAT/TL
1015-001-0126	PARLAK BEYAZ	180
1015-011-0126	MAT KAŞMİR	230
1015-010-0126	PARLAK SAFİR MAVİ	270
1015-005-0126	PARLAK SİYAH	270
1015-012-0126	PARLAK TURUNCU	320
1015-019-0126	PARLAK KIRMIZI	320

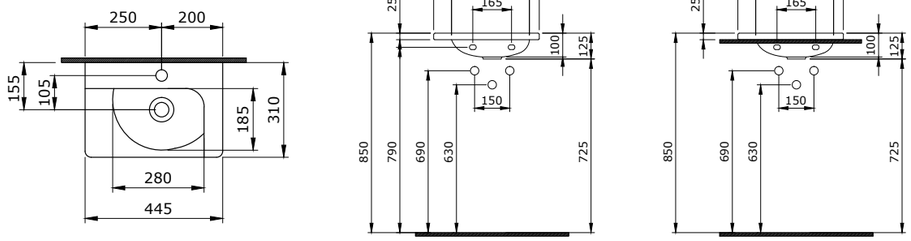

1009 Taormina Arch 65 cm Lavabo

* 1009-xxx-0126 Tek armatür delikli, su taşma delikli
* 1009-xxx-0127 Üç armatür delikli, su taşma delikli
* Tezgah üstü veya asma olarak kullanılabilir
* 1002 ve 1003 ayaklar ile uyumlu
* Ağırlık: 18.5 Kg
* 10 YIL GARANTİLİ

KOD	RENK	FİYAT/TL
1009-001-0126	PARLAK BEYAZ	320
1009-011-0126	MAT KAŞMİR	410
1009-010-0126	PARLAK SAFİR MAVİ	490
1009-005-0126	PARLAK SİYAH	490
1009-012-0126	PARLAK TURUNCU	560
1009-019-0126	PARLAK KIRMIZI	560

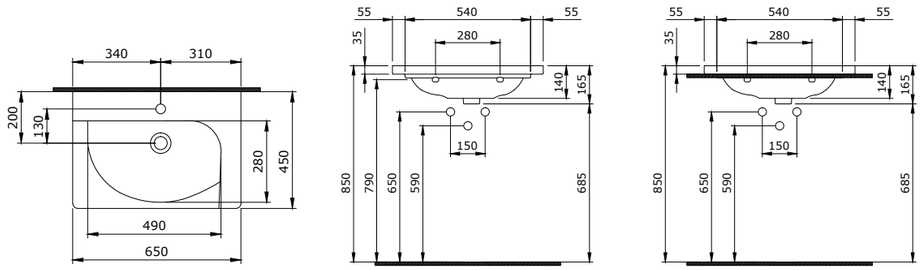

Tüm fiyatlar tavsiye edilen azami perakende satış fiyatlarıdır | Fiyatlara KDV dahil değildir | Key Banyo ve Mutfak Ürünleri Dış Tic. A.Ş.'nin ürünler ve teknik detaylarında değişiklik yapma hakkı saklıdır | Renkler için mutlaka canlı numune görülmelidir | Ürünler hakkında daha fazla bilgi için www.bocchi.com.tr adresini ziyaret ediniz

GÖRSEL VE TEKNİK ÇİZİM | ÖZELİKLER | KOD | RENK | FİYAT/TL

2001 Bedensel Engelli Tek Klozeti - Önü Açık

* Yaşlı ve bedensel engelliler için önü açık tek klozet
* A0324 Kapak ile kullanım
* Ağırlık: 24 kg
* Ölçüler: 50,7 x 34,5 x 48 cm
* 10 YIL GARANTİLİ

KOD	RENK	FİYAT/TL
2001-001-0128	PARLAK BEYAZ	430
2001-011-0128	MAT KAŞMİR	540
2001-010-0128	PARLAK SAFİR MAVİ	640
2001-005-0128	PARLAK SİYAH	640
2001-012-0128	PARLAK TURUNCU	750
2001-019-0128	PARLAK KIRMIZI	750

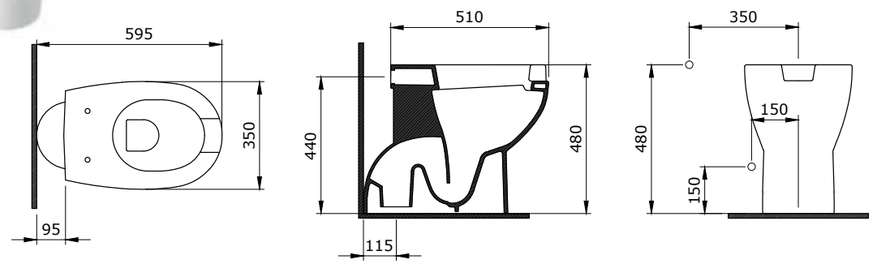

2011 Bedensel Engelli 75 cm Asma Klozet - Önü Açık

* Yaşlı ve bedensel engelliler için önü açık 75 cm asma klozet
* A0324 Kapak ile kullanım
* Ağırlık: 31 kg
* Ölçüler: 75 x 35,5 x 35 cm
* 10 YIL GARANTİLİ

KOD	RENK	FİYAT/TL
2011-001-0128	PARLAK BEYAZ	960
2011-011-0128	MAT KAŞMİR	1.190
2011-010-0128	PARLAK SAFİR MAVİ	1.440
2011-005-0128	PARLAK SİYAH	1.440
2011-012-0128	PARLAK TURUNCU	1.680
2011-019-0128	PARLAK KIRMIZI	1.680

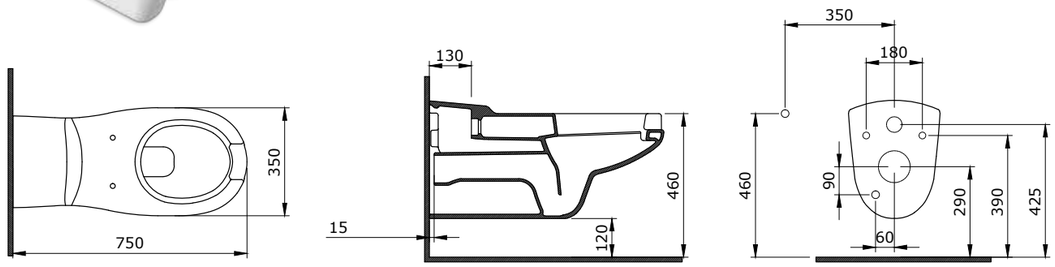

1012 Taormina Arch Asma Klozet

* 1012-xxx-0128 Gizli taharet borusu girişli
* 1012-xxx-0119 Yandan su girişli
* 1012-xxx-0129 Taharet borusuz
* Gizli montaj
* Ağırlık: 31 kg
* 10 YIL GARANTİLİ

KOD	RENK	FİYAT/TL
1012-001-0128	PARLAK BEYAZ	710
1012-011-0128	MAT KAŞMİR	890
1012-010-0128	PARLAK SAFİR MAVİ	1.060
1012-005-0128	PARLAK SİYAH	1.060
1012-012-0128	PARLAK TURUNCU	1.240
1012-019-0128	PARLAK KIRMIZI	1.240

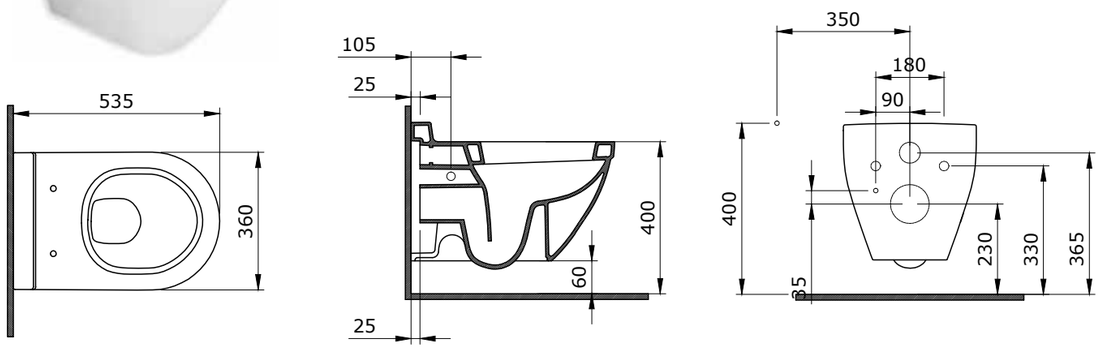

Tüm fiyatlar tavsiye edilen azami perakende satış fiyatlarıdır | Fiyatlara KDV dahil değildir | Key Banyo ve Mutfak Ürünleri Dış Tic. A.Ş.'nin ürünler ve teknik detaylarında değişiklik yapma hakkı saklıdır | Renkler için mutlaka canlı numune görülmelidir | Ürünler hakkında daha fazla bilgi için www.bocchi.com.tr adresini ziyaret ediniz

GÖRSEL VE TEKNİK ÇİZİM | ÖZELİKLER

A0324 Önü Açık Klozet Kapağı

* 2001 ve 2011 klozetler ile uyumludur
* Duroplast Soft Close Kapak
* Kolay temizlenir "Sök-Tak özelliklidir.
* 2 YIL GARANTİLİ

KOD	RENK	FİYAT/TL
A0324-001	PARLAK BEYAZ	300
A0324-011	MAT KAŞMİR	450
A0324-010	PARLAK SAFİR MAVİ	450
A0324-005	PARLAK SİYAH	450
A0324-012	PARLAK TURUNCU	450
A0324-019	PARLAK KIRMIZI	450

A0300 Pure S Klozet Kapağı

* 1012 Taormina Arch asma klozet için
* Duroplast Soft Close Kapak
* Kolay temizlenir "Sök-Tak özelliklidir.
* 2 YIL GARANTİLİ

KOD	RENK	FİYAT/TL
A0300-001	PARLAK BEYAZ	290
A0300-011	MAT KAŞMİR	430
A0300-005	PARLAK SİYAH	430
A0300-012	PARLAK TURUNCU	430
A0300-019	PARLAK KIRMIZI	430

A0330 Pure Slim

Yeni

* Duroplast Soft Close Kapak
* Kolay temizlenir "Sök-Tak özelliklidir.
* Süper ince
* 2 YIL GARANTİLİ

KOD	RENK	FİYAT/TL
A0330-001	PARLAK BEYAZ	320
A0330-002	MAT BEYAZ	470
A0330-006	MAT GRİ	470
A0330-007	MAT JASMİN	470
A0330-011	MAT KAŞMİR	470
A0330-014	PARLAK BİSKÜVİ	470
A0330-032	MAT SOMON	470
A0330-033	MAT MİNT YEŞİL	470
A0330-010	PARLAK SAFİR MAVİ	470
A0330-020	MAT ANTRASİT	470
A0330-021	P. MANDALİNA SARISI	470
A0330-025	MAT KAHVE	470
A0330-026	MAT SARI	470
A0330-027	MAT YEŞİL	470
A0330-029	BUZ MAVİSİ	470
A0330-004	MAT SİYAH	470
A0330-005	PARLAK SİYAH	470
A0330-012	PARLAK TURUNCU	470
A0330-019	PARLAK KIRMIZI	470

Tüm fiyatlar tavsiye edilen azami perakende satış fiyatlarıdır | Fiyatlara KDV dahil değildir | Key Banyo ve Mutfak Ürünleri Dış Tic. A.Ş.'nin ürünler ve teknik detaylarında değişiklik yapma hakkı saklıdır | Renkler için mutlaka canlı numune görülmelidir | Ürünler hakkında daha fazla bilgi için www.bocchi.com.tr adresini ziyaret ediniz

Tüm fiyatlar tavsiye edilen azami perakende satış fiyatlarıdır | Fiyatlara KDV dahil değildir | Key Banyo ve Mutfak Ürünleri Dış Tic. A.Ş.'nin ürünler ve teknik detaylarında değişiklik yapma hakkı saklıdır | Renkler için mutlaka canlı numune görülmelidir | Ürünler hakkında daha fazla bilgi için www.bocchi.com.tr adresini ziyaret ediniz

Vessel

GÖRSEL VE TEKNİK ÇİZİM | ÖZELİKLER | KOD | RENK | FİYAT/TL

1172 Vessel Dikdörtgen Lavabo 56x38 cm

* Armatür deliksiz, su taşma deliksiz
* Sadece tezgah üstü kullanıma uygundur
* Basmalı süzgeç ve uyumlu renk seramik kapak dahildir
* 10 YIL GARANTİLİ

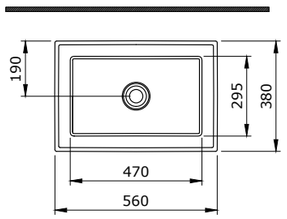

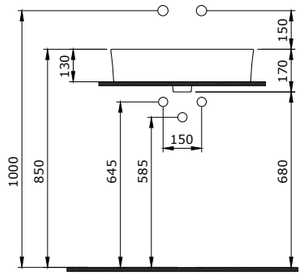

KOD	RENK	FİYAT/TL
1172-061-0125	PARLAK BEYAZ	810
1172-002-0125	MAT BEYAZ	1.010
1172-006-0125	MAT GRİ	1.010
1172-007-0125	MAT YASEMIN	1.010
1172-011-0125	MAT KAŞMİR	1.010
1172-014-0125	PARLAK BİSKÜVİ	1.010
1172-032-0125	MAT SOMON	1.010
1172-033-0125	MAT MİNT YEŞİL	1.010
1172-010-0125	PARLAK SAFİR MAVİ	1.220
1172-020-0125	MAT ANTRASİT	1.220
1172-021-0125	P. MANDALİNA SARISI	1.220
1172-025-0125	MAT KAHVE	1.220
1172-026-0125	MAT SARI	1.220
1172-027-0125	MAT YEŞİL	1.220
1172-029-0125	MAT BUZ MAVİSİ	1.220
1172-004-0125	MAT SİYAH	1.220
1172-005-0125	PARLAK SİYAH	1.220
1172-012-0125	PARLAK TURUNCU	1.420
1172-019-0125	PARLAK KIRMIZI	1.420

1173 Vessel Kare Lavabo 38x38 cm

* Armatür deliksiz, su taşma deliksiz
* Sadece tezgah üstü kullanıma uygundur
* Basmalı süzgeç ve uyumlu renk seramik kapak dahildir
* 10 YIL GARANTİLİ

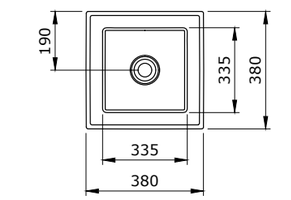

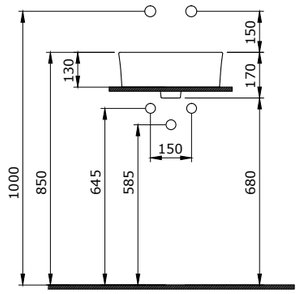

KOD	RENK	FİYAT/TL
1173-061-0125	PARLAK BEYAZ	740
1173-002-0125	MAT BEYAZ	920
1173-006-0125	MAT GRİ	920
1173-007-0125	MAT YASEMIN	920
1173-011-0125	MAT KAŞMİR	920
1173-014-0125	PARLAK BİSKÜVİ	920
1173-032-0125	MAT SOMON	920
1173-033-0125	MAT MİNT YEŞİL	920
1173-010-0125	PARLAK SAFİR MAVİ	1.110
1173-020-0125	MAT ANTRASİT	1.110
1173-021-0125	P. MANDALİNA SARISI	1.110
1173-025-0125	MAT KAHVE	1.110
1173-026-0125	MAT SARI	1.110
1173-027-0125	MAT YEŞİL	1.110
1173-029-0125	MAT BUZ MAVİSİ	1.110
1173-004-0125	MAT SİYAH	1.110
1173-005-0125	PARLAK SİYAH	1.110
1173-012-0125	PARLAK TURUNCU	1.290
1173-019-0125	PARLAK KIRMIZI	1.290

1174 Vessel Yuvarlak Çanak Lavabo 38 cm

* Armatür deliksiz, su taşma deliksiz
* Sadece tezgah üstü kullanıma uygundur
* Basmalı süzgeç ve uyumlu renk seramik kapak dahildir
* 10 YIL GARANTİLİ

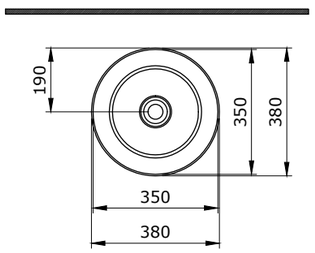

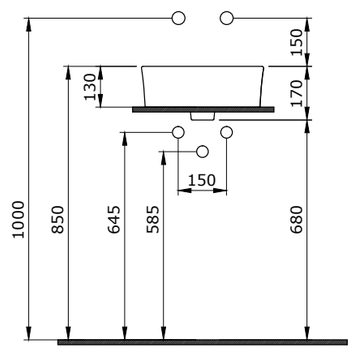

KOD	RENK	FİYAT/TL
1174-061-0125	PARLAK BEYAZ	740
1174-002-0125	MAT BEYAZ	920
1174-006-0125	MAT GRİ	920
1174-007-0125	MAT YASEMIN	920
1174-011-0125	MAT KAŞMİR	920
1174-014-0125	PARLAK BİSKÜVİ	920
1174-032-0125	MAT SOMON	920
1174-033-0125	MAT MİNT YEŞİL	920
1174-010-0125	PARLAK SAFİR MAVİ	1.110
1174-020-0125	MAT ANTRASİT	1.110
1174-021-0125	P. MANDALİNA SARISI	1.110
1174-025-0125	MAT KAHVE	1.110
1174-026-0125	MAT SARI	1.110
1174-027-0125	MAT YEŞİL	1.110
1174-029-0125	MAT BUZ MAVİSİ	1.110
1174-004-0125	MAT SİYAH	1.110
1174-005-0125	PARLAK SİYAH	1.110
1174-012-0125	PARLAK TURUNCU	1.290
1174-019-0125	PARLAK KIRMIZI	1.290

Tüm fiyatlar tavsiye edilen azami perakende satış fiyatlarıdır | Fiyatlara KDV dahil değildir | Key Banyo ve Mutfak Ürünleri Dış Tic. A.Ş.'nin ürünler ve teknik detaylarında değişiklik yapma hakkı saklıdır | Renkler için mutlaka canlı numune görülmelidir | Ürünler hakkında daha fazla bilgi için www.bocchi.com.tr adresini ziyaret ediniz

GÖRSEL VE TEKNİK ÇİZİM | ÖZELİKLER | KOD | RENK | FİYAT/TL

1014 Vessel Elips Çanak Lavabo 85 cm

* Armatür deliksiz, su taşma deliksiz
* Sadece tezgah üstü kullanıma uygundur
* 10 YIL GARANTİLİ

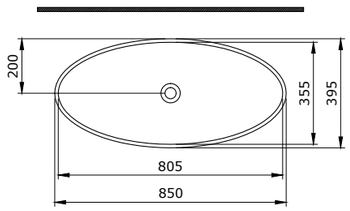

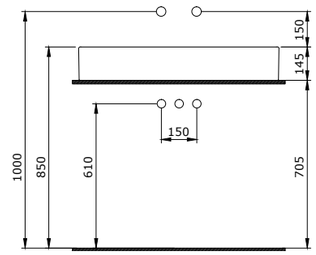

KOD	RENK	FİYAT/TL
1014-001-0125	PARLAK BEYAZ	680
1014-002-0125	MAT BEYAZ	850
1014-006-0125	MAT GRİ	850
1014-007-0125	MAT YASEMIN	850
1014-011-0125	MAT KAŞMİR	850
1014-014-0125	PARLAK BİSKÜVİ	850
1014-032-0125	MAT SOMON	850
1014-033-0125	MAT MİNT YEŞİL	850
1014-010-0125	PARLAK SAFİR MAVİ	1.010
1014-020-0125	MAT ANTRASİT	1.010
1014-021-0125	P. MANDALİNA SARISI	1.010
1014-025-0125	MAT KAHVE	1.010
1014-026-0125	MAT SARI	1.010
1014-027-0125	MAT YEŞİL	1.010
1014-029-0125	MAT BUZ MAVİSİ	1.010
1014-004-0125	MAT SİYAH	1.010
1014-005-0125	PARLAK SİYAH	1.010
1014-012-0125	PARLAK TURUNCU	1.190
1014-019-0125	PARLAK KIRMIZI	1.190

1013 Vessel Yatay Çanak Lavabo 72 cm

* Armatür deliksiz, su taşma deliksiz
* Sadece tezgah üstü kullanıma uygundur
* 10 YIL GARANTİLİ

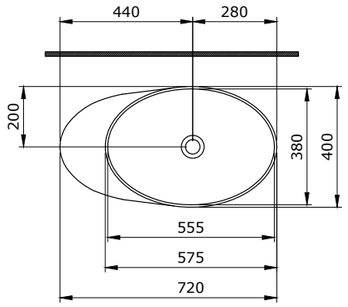

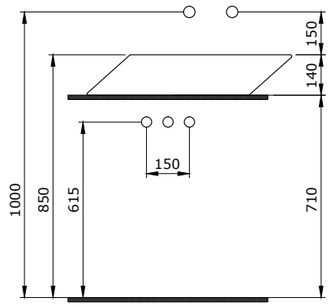

KOD	RENK	FİYAT/TL
1013-001-0125	PARLAK BEYAZ	640
1013-002-0125	MAT BEYAZ	810
1013-006-0125	MAT GRİ	810
1013-007-0125	MAT YASEMIN	810
1013-011-0125	MAT KAŞMİR	810
1013-014-0125	PARLAK BİSKÜVİ	810
1013-032-0125	MAT SOMON	810
1013-033-0125	MAT MİNT YEŞİL	810
1013-010-0125	PARLAK SAFİR MAVİ	960
1013-020-0125	MAT ANTRASİT	960
1013-021-0125	P. MANDALİNA SARISI	960
1013-025-0125	MAT KAHVE	960
1013-026-0125	MAT SARI	960
1013-027-0125	MAT YEŞİL	960
1013-029-0125	MAT BUZ MAVİSİ	960
1013-004-0125	MAT SİYAH	960
1013-005-0125	PARLAK SİYAH	960
1013-012-0125	PARLAK TURUNCU	1.130
1013-019-0125	PARLAK KIRMIZI	1.130

1021 Vessel Batarya Banklı Çanak Lavabo 72 cm

* Tek armatür delikli, su taşma deliksiz
* Sadece tezgah üstü kullanıma uygundur
* 10 YIL GARANTİLİ

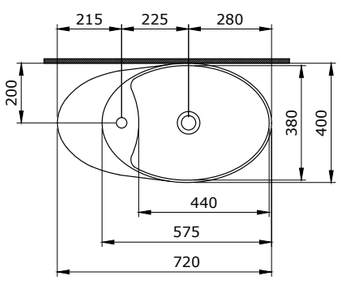

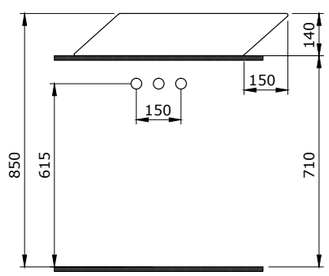

KOD	RENK	FİYAT/TL
1021-001-0126	PARLAK BEYAZ	640
1021-002-0126	MAT BEYAZ	810
1021-006-0126	MAT GRİ	810
1021-007-0126	MAT YASEMIN	810
1021-011-0126	MAT KAŞMİR	810
1021-014-0126	PARLAK BİSKÜVİ	810
1021-032-0126	MAT SOMON	810
1021-033-0126	MAT MİNT YEŞİL	810
1021-010-0126	PARLAK SAFİR MAVİ	960
1021-020-0126	MAT ANTRASİT	960
1021-021-0126	P. MANDALİNA SARISI	960
1021-025-0126	MAT KAHVE	960
1021-026-0126	MAT SARI	960
1021-027-0126	MAT YEŞİL	960
1021-029-0126	MAT BUZ MAVİSİ	960
1021-004-0126	MAT SİYAH	960
1021-005-0126	PARLAK SİYAH	960
1021-012-0126	PARLAK TURUNCU	1.130
1021-019-0126	PARLAK KIRMIZI	1.130

Tüm fiyatlar tavsiye edilen azami perakende satış fiyatlarıdır | Fiyatlara KDV dahil değildir | Key Banyo ve Mutfak Ürünleri Dış Tic. A.Ş.'nin ürünler ve teknik detaylarında değişiklik yapma hakkı saklıdır | Renkler için mutlaka canlı numune görülmelidir | Ürünler hakkında daha fazla bilgi için www.bocchi.com.tr adresini ziyaret ediniz

Lavello

GÖRSEL VE TEKNİK ÇİZİM | ÖZELİKLER | KOD | RENK | FİYAT/TL

1136 Lavello Mutfak Eviyesi 50 cm

* Armatür deliksiz, su taşma deliksiz
* 2331 0001 Sifon ayrı satılır
* 2300 0013 Tel ürün ayrı satılır
* 10 YIL GARANTİLİ

KOD	RENK	FİYAT/TL
1136-001-0120-03	PARLAK BEYAZ	1.080
1136-006-0120-03	MAT GRİ	1.340
1136-011-0120-03	MAT KAŞMİR	1.340
1136-014-0120-03	PARLAK BİSKÜVİ	1.340
1136-020-0120-03	MAT ANTRASİT	1.610
1136-025-0120-03	MAT KAHVE	1.610
1136-005-0120-03	PARLAK SİYAH	1.610
2300 0013	P. ÇELİK TEL IZGARA	185

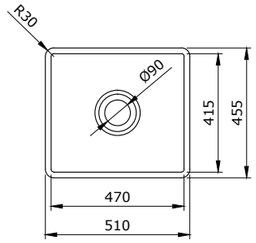

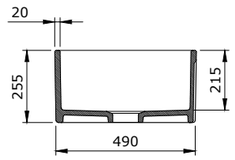

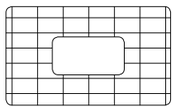

1137 Lavello Mutfak Eviyesi 60 cm

* Armatür deliksiz, su taşma deliksiz
* 2331 0001 Sifon ürün ayrı satılır
* 2300 0014 Tel ürün ayrı satılır
* 10 YIL GARANTİLİ

KOD	RENK	FİYAT/TL
1137-001-0120-03	PARLAK BEYAZ	1.150
1137-006-0120-03	MAT GRİ	1.440
1137-011-0120-03	MAT KAŞMİR	1.440
1137-014-0120-03	PARLAK BİSKÜVİ	1.440
1137-020-0120-03	MAT ANTRASİT	1.720
1137-025-0120-03	MAT KAHVE	1.720
1137-005-0120-03	PARLAK SİYAH	1.720
2300 0014	P. ÇELİK TEL IZGARA	245

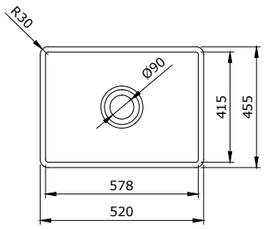

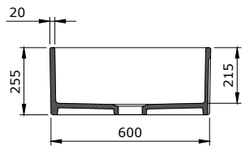

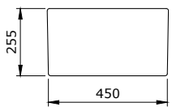

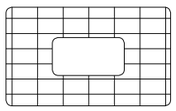

1138 Lavello Mutfak Eviyesi 76 cm

* Armatür deliksiz, su taşma deliksiz
* 2331 0001 Sifon ürün ayrı satılır
* 2300 0015 Tel ürün ayrı satılır
* 10 YIL GARANTİLİ

KOD	RENK	FİYAT/TL
1138-001-0120-03	PARLAK BEYAZ	1.230
1138-006-0120-03	MAT GRİ	1.530
1138-011-0120-03	MAT KAŞMİR	1.530
1138-014-0120-03	PARLAK BİSKÜVİ	1.530
1138-020-0120-03	MAT ANTRASİT	1.840
1138-025-0120-03	MAT KAHVE	1.840
1138-005-0120-03	PARLAK SİYAH	1.840
2300 0015	P. ÇELİK TEL IZGARA	255

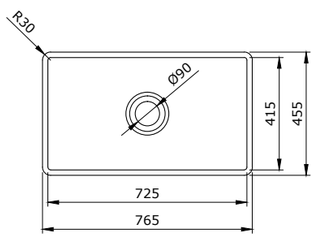

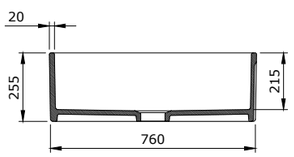

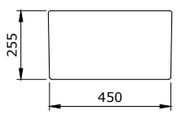

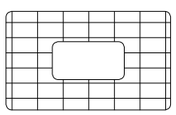

Tüm fiyatlar tavsiye edilen azami perakende satış fiyatlarıdır | Fiyatlara KDV dahil değildir | Key Banyo ve Mutfak Ürünleri Dış Tic. A.Ş.'nin ürünler ve teknik detaylarında değişiklik yapma hakkı saklıdır | Renkler için mutlaka canlı numune görülmelidir | Ürünler hakkında daha fazla bilgi için www.bocchi.com.tr adresini ziyaret ediniz

GÖRSEL VE TEKNİK ÇİZİM | ÖZELİKLER | KOD | RENK | FİYAT/TL

1139 Lavello Mutfak Eviyesi 85 cm

* Armatür deliksiz, su taşma deliksiz
* 2331 0001 Sifon ürün ayrı satılır
* 2300 0016 Tel ürün ayrı satılır
* 10 YIL GARANTİLİ

KOD	RENK	FİYAT/TL
1139-001-0120-03	PARLAK BEYAZ	1.560
1139-006-0120-03	MAT GRİ	1.950
1139-011-0120-03	MAT KAŞMİR	1.950
1139-014-0120-03	PARLAK BİSKÜVİ	1.950
1139-020-0120-03	MAT ANTRASİT	2.340
1139-025-0120-03	MAT KAHVE	2.340
1139-005-0120-03	PARLAK SİYAH	2.340
2300 0016	P. ÇELİK TEL IZGARA (1 Ad.)	175

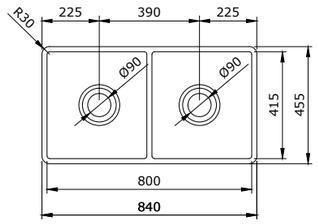

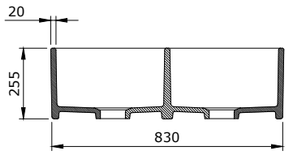

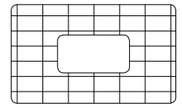

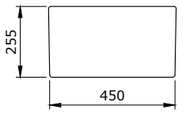

1347 Lavello Dekorlu Mutfak Eviyesi 76 cm

KOD	RENK	FİYAT/TL
1347-001-0120-03	PARLAK BEYAZ	1.360
1347-006-0120-03	MAT GRİ	1.700
1347-011-0120-03	MAT KAŞMİR	1.700
1347-014-0120-03	PARLAK BİSKÜVİ	1.700
1347-020-0120-03	MAT ANTRASİT	2.040
1347-025-0120-03	MAT KAHVE	2.040
1347-005-0120-03	PARLAK SİYAH	2.040
2300 0002	P. ÇELİK TEL IZGARA	250

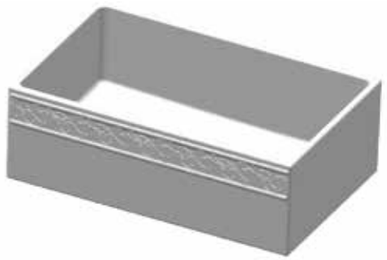

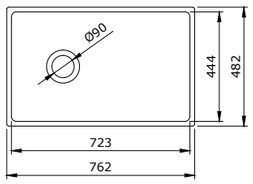

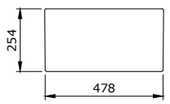

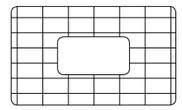

Tüm fiyatlar tavsiye edilen azami perakende satış fiyatlarıdır | Fiyatlara KDV dahil değildir | Key Banyo ve Mutfak Ürünleri Dış Tic. A.Ş.'nin ürünler ve teknik detaylarında değişiklik yapma hakkı saklıdır | Renkler için mutlaka canlı numune görülmelidir | Ürünler hakkında daha fazla bilgi için www.bocchi.com.tr adresini ziyaret ediniz